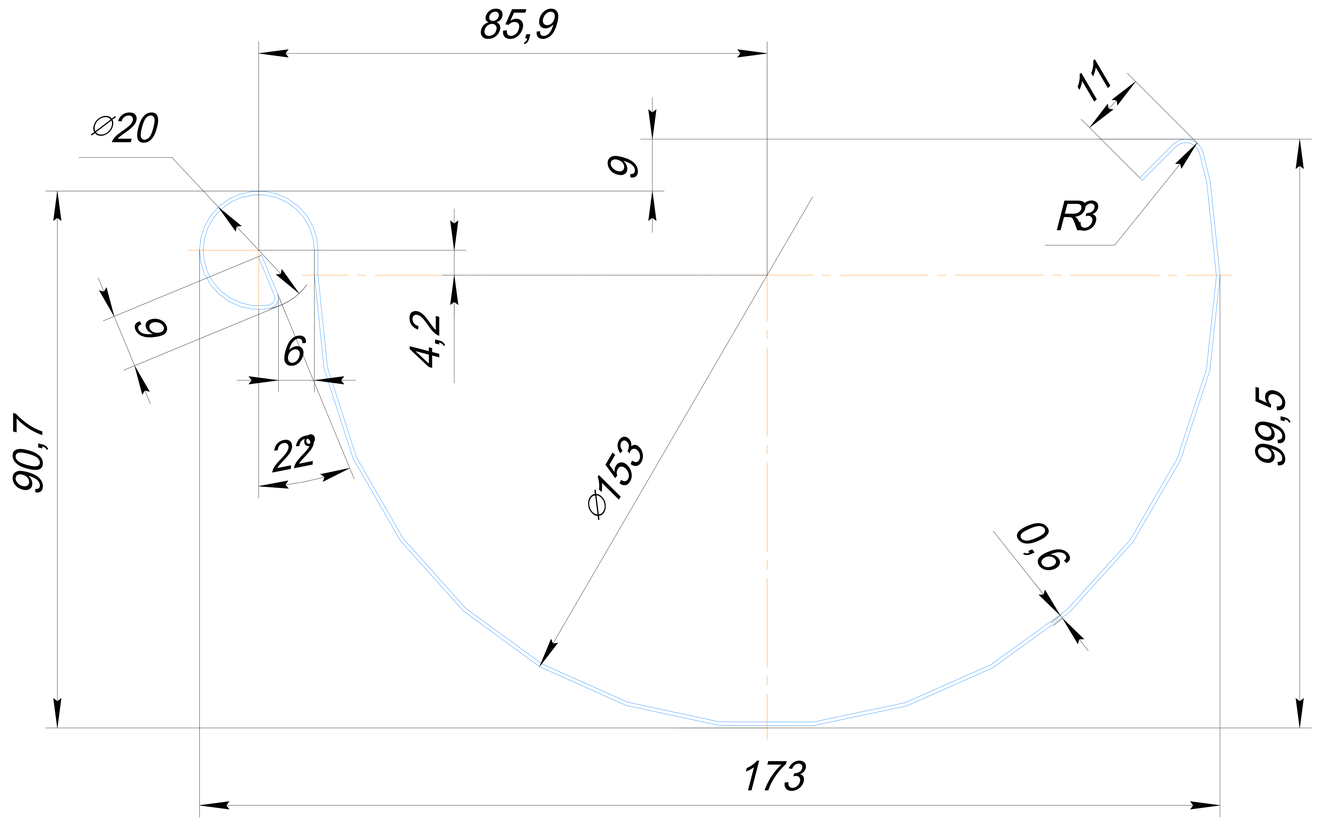

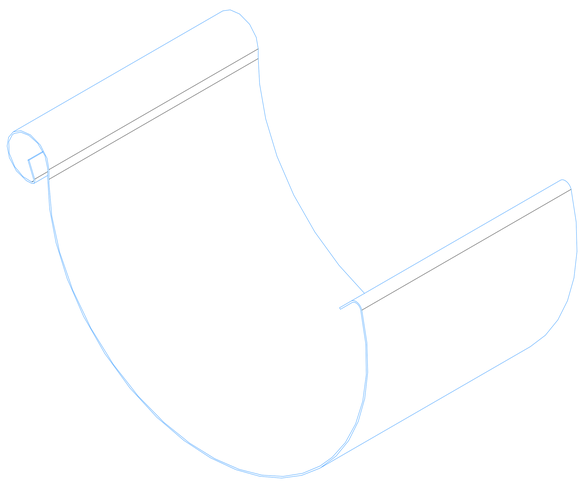

1 Длина желоба - 3000мм

Изм.	Лист	№ докум.	Подп.	Дата	
Разраб.	Костицина				Желоб 150
Пров.	Калиушко				
Т.контр.					
Н.контр.					
Утв.					

Лит.	Масса	Масштаб
	0,16	1:1

Лист Листов 1

Аквасистем

Копировал Формат А3

Перв. примен.

Справ. №

Инв. № подл. Подп. и дата Взам. инв. № Инв. № дубл. Подп. и дата

Перв. примен.

Справ. №

Инв. № подл.Подп. и дата Взам. инв. №Инв. № дубл.Подп. и дата

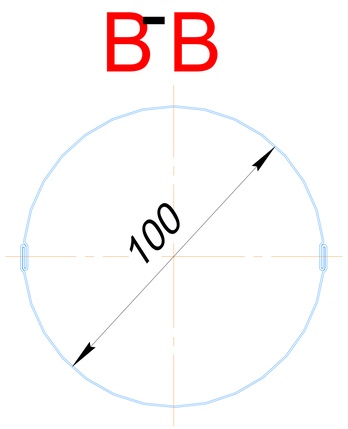

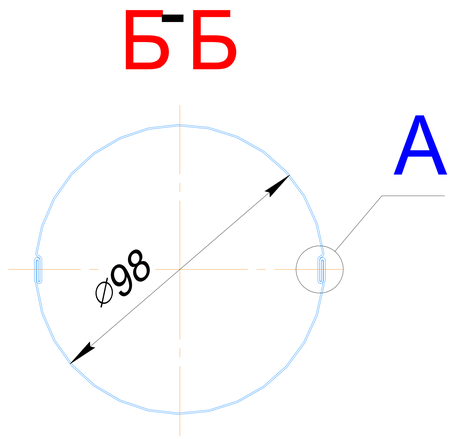

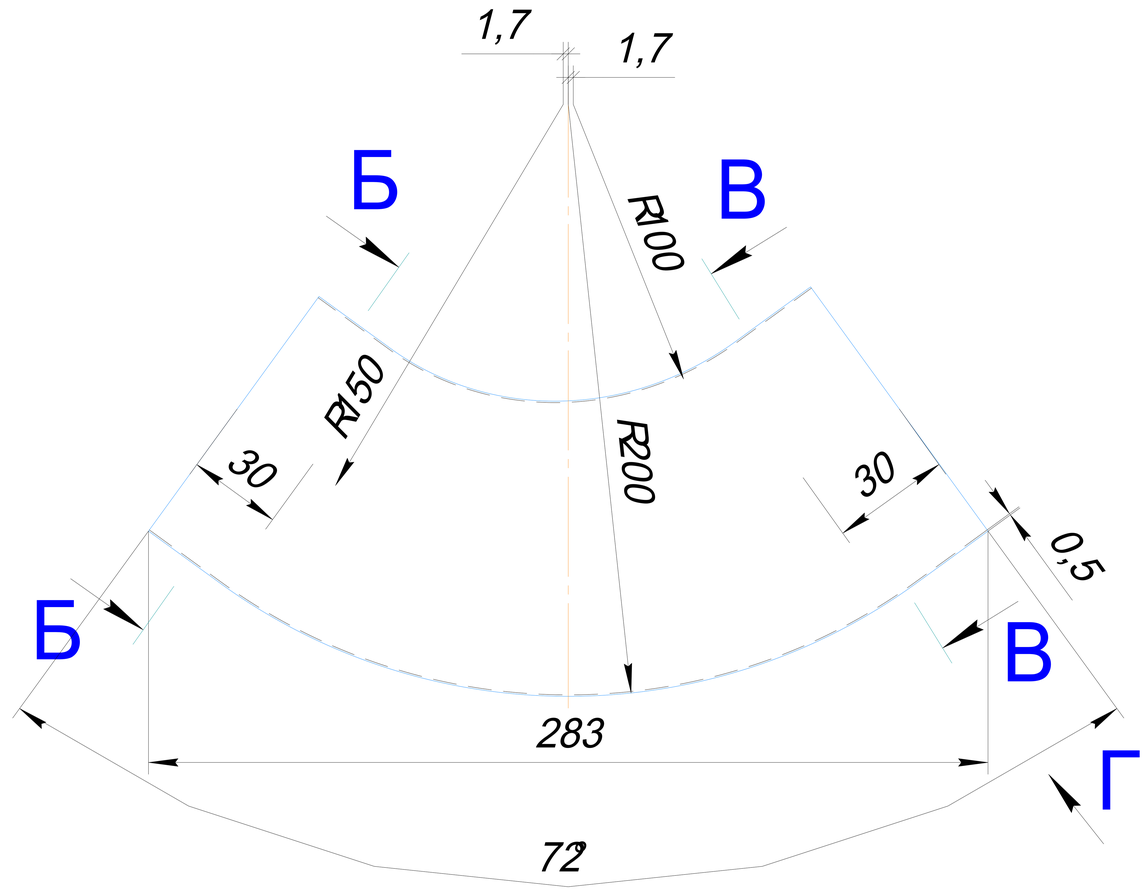

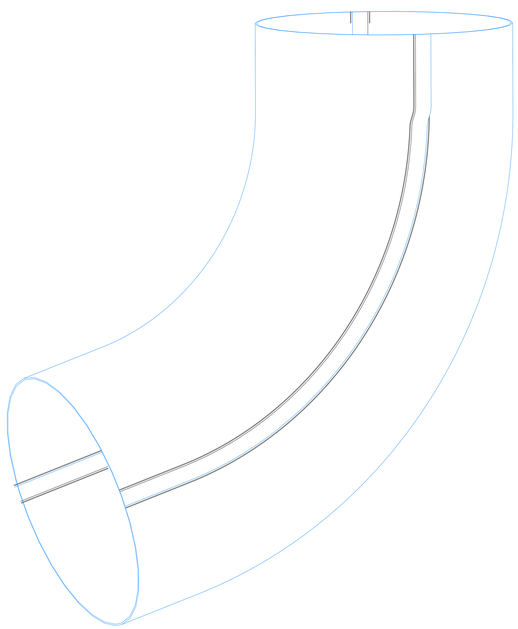

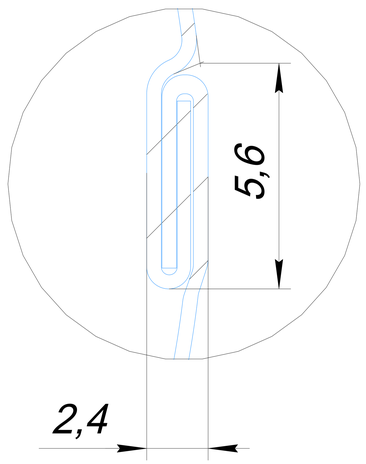

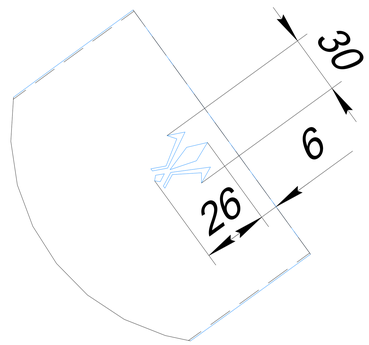

Изм.	Лист	№ докум.	Подп.	Дата	Колено 100	Лит.	Масса	Масштаб
Разраб.	Костицина						0,3	1:2
Пров.	Калиушко					Лист	Листов	1
Т.контр.								
Н.контр.					Аквасистем			
Утв.								

Копировал

Формат А3

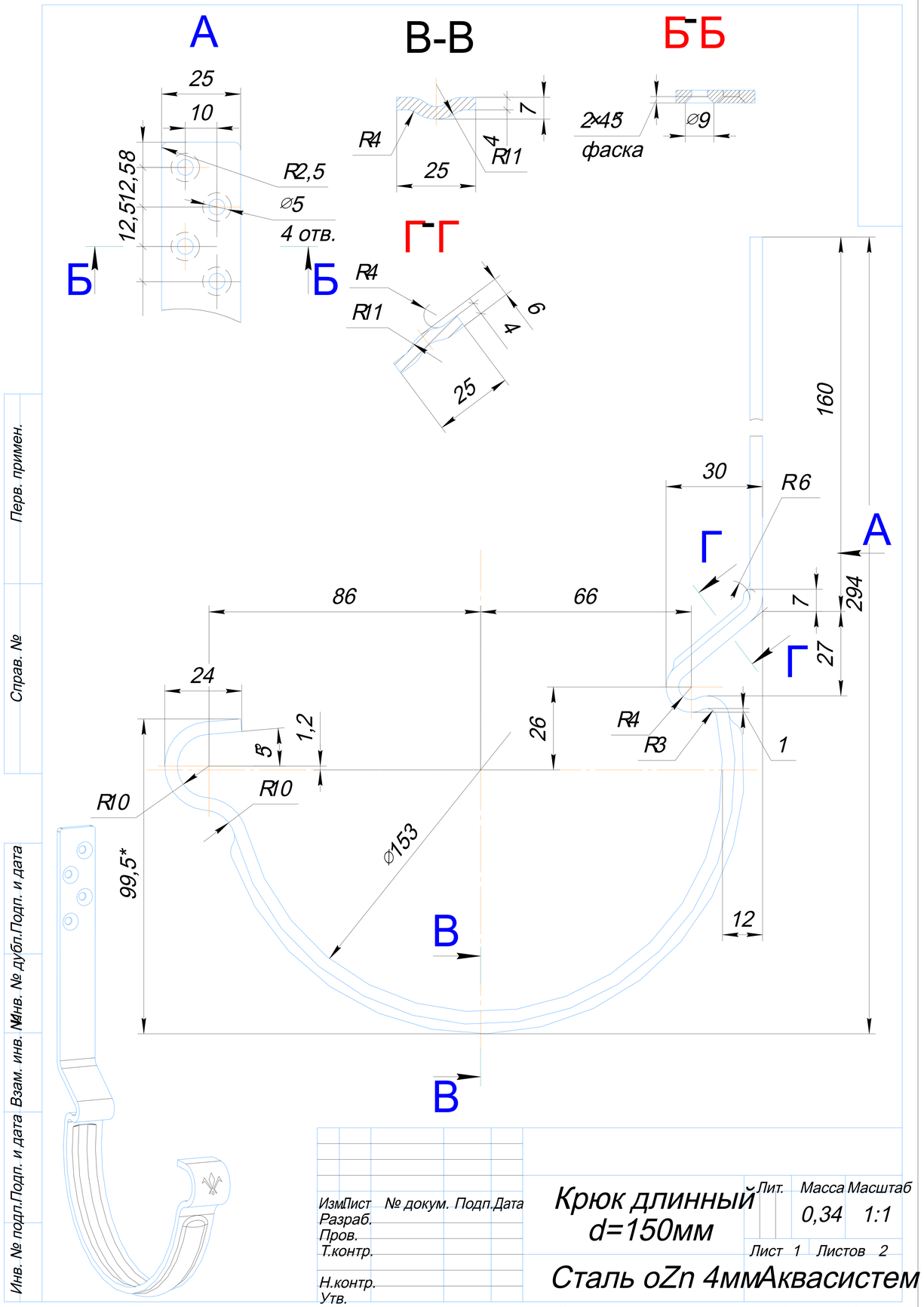
А
В-В
Б-Б
Г-Г
25
10
12,5
12,5
8
R2,5
⌀5
4 отв.
Б
Б
R4
R11
7
4
25
2×45°
фаска
⌀9
R4
R11
6
4
25
160
30
R6
Г
А
86
66
7
294
27
Г
24
1,2
5
26
R4
R3
1
R10
R10
⌀153
99,5*
12
В
В
Перв. примен.
Справ. №
Инв. № подл.Подп. и дата Взам. инв. №Инв. № дубл.Подп. и дата
ИзмЛист № докум. Подп.Дата
Разраб.
Пров.
Т.контр.
Н.контр.
Утв.
Крюк длинный
d=150мм
Лит. Масса Масштаб
0,34 1:1
Лист 1 Листов 2
Сталь оZn 4ммАквасистем
Копировал Формат А3

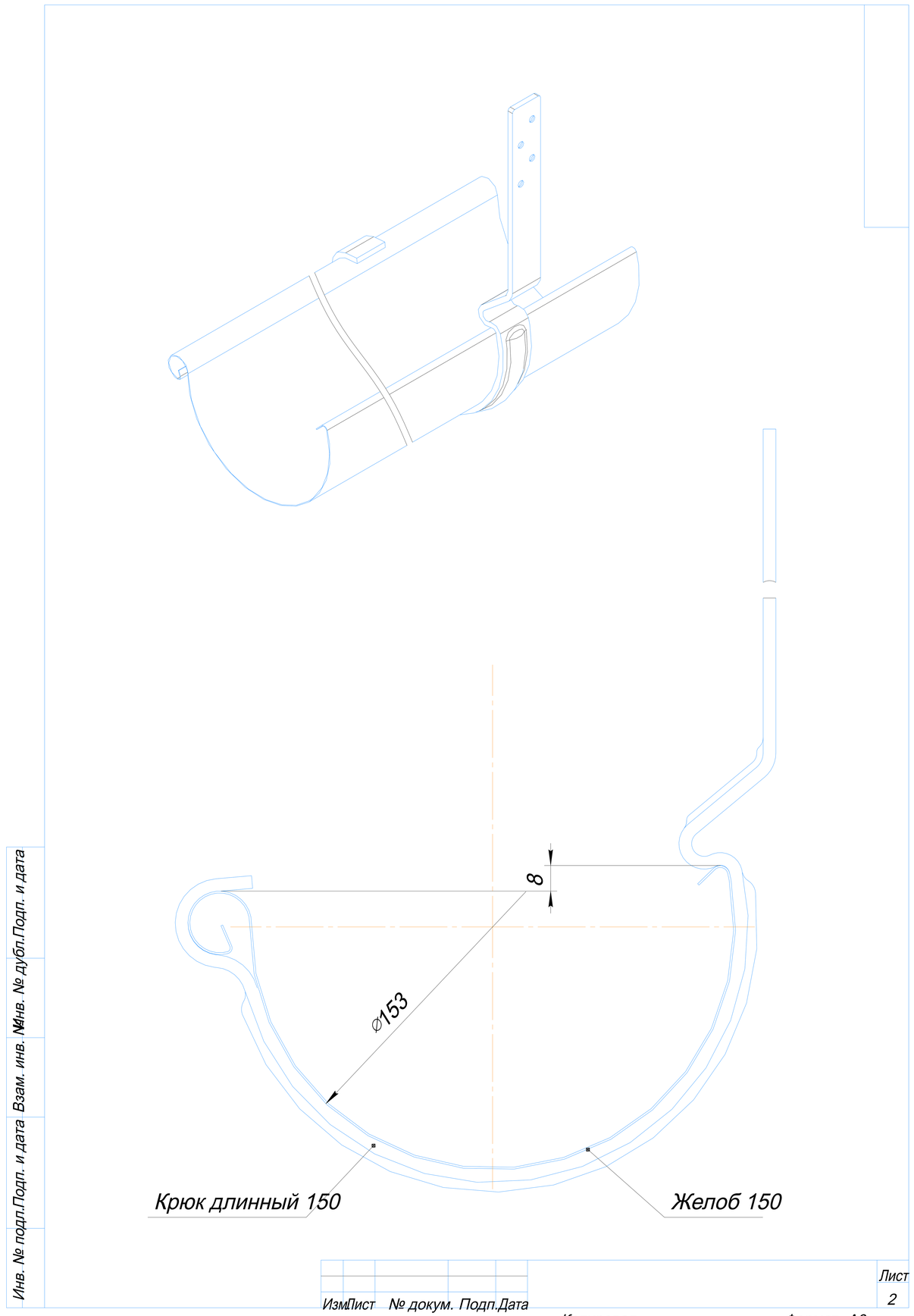
8
⌀153
Крюк длинный 150
Желоб 150
Инв. № подл.Подп. и дата Взам. инв. №Инв. № дубл.Подп. и дата
ИзмЛист № докум. Подп.Дата
Лист
2
Копировал Формат А3

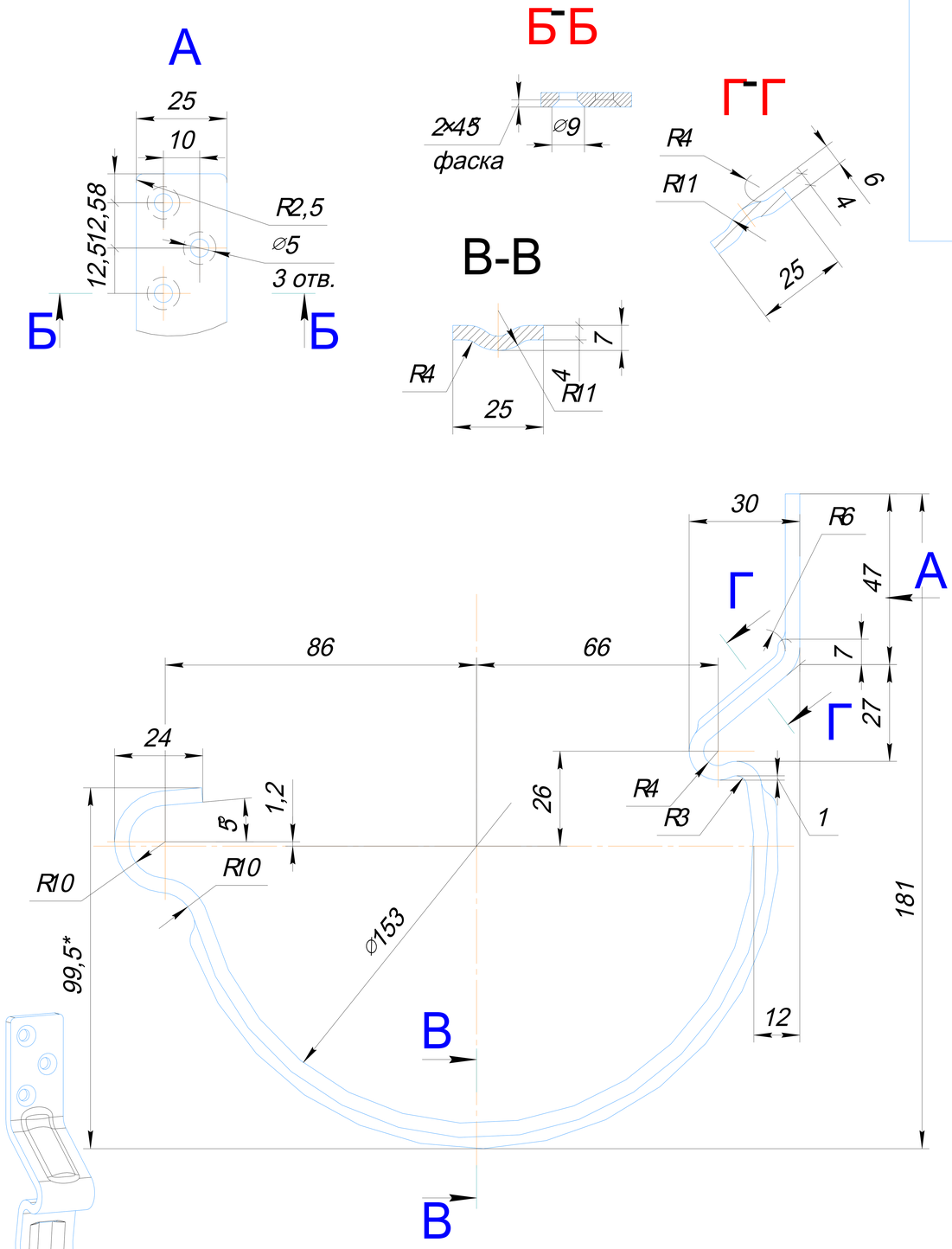

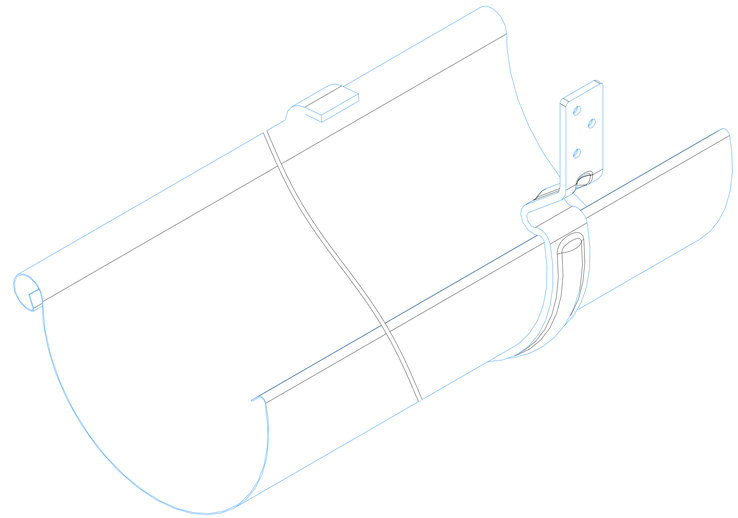

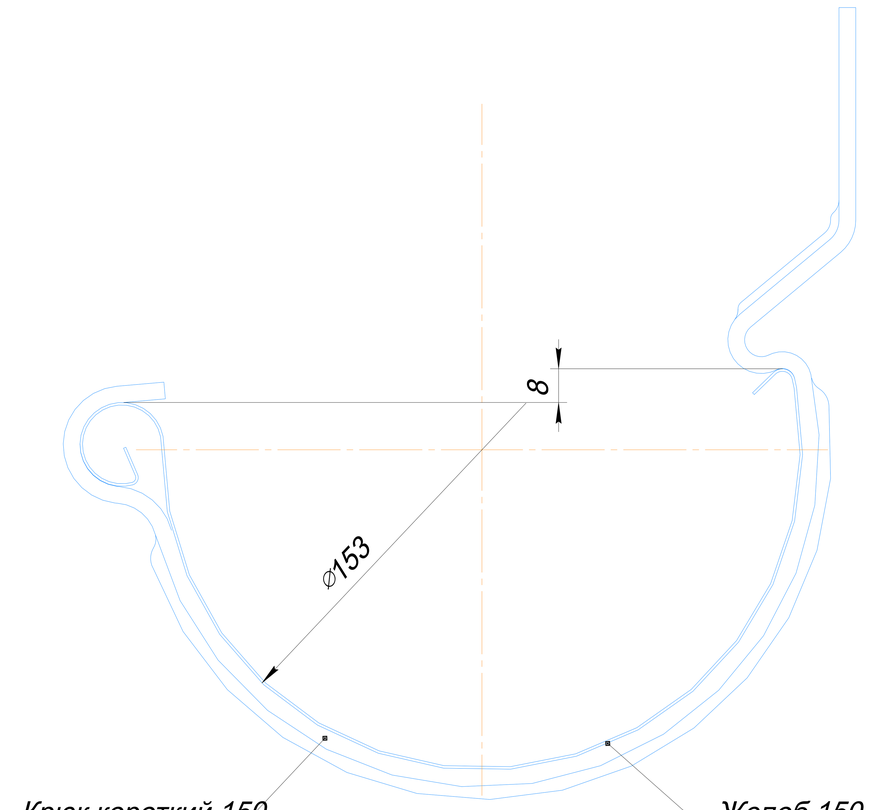

Изм.	Лист	№ докум.	Подп.	Дата	Крюк короткий d=150мм	Лит. / Масса 0,34 / Масштаб 1:1
Разраб.						Лист 1 / Листов 2
Пров.						
Т.контр.						
Н.контр.					Сталь оZn 4ммАквасистем	
Утв.						

Перв. примен. | Справ. № | Инв. № подл. | Подп. и дата | Взам. инв. № | Инв. № дубл. | Подп. и дата

Копировал | Формат А3

Лист 2

Изм. Лист № докум. Подп. Дата

Копировал | Формат А3

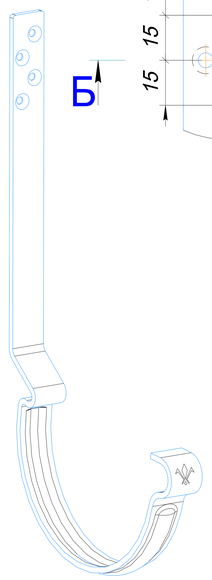

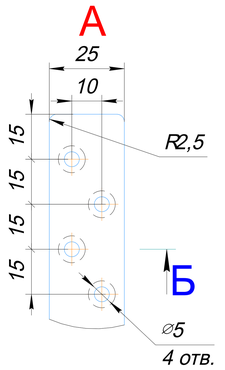

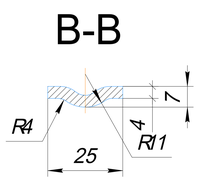

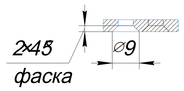

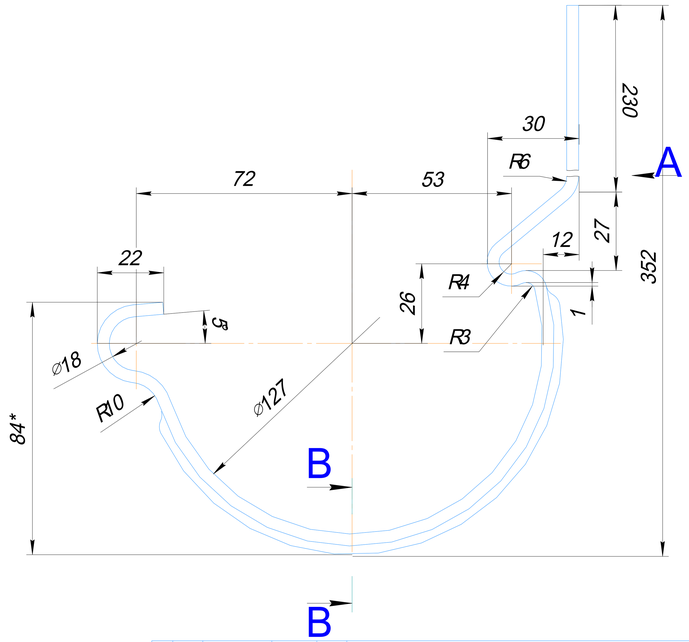

Изм	Лист	№ докум.	Подп.	Дата	Крюк удлиненный d=125мм	Лит.	Масса	Масштаб
Разраб.							0,43	1:1
Пров.						Лист 1	Листов 2	
Т.контр.								
Н.контр.					Сталь оZn 4ммАквасистем			
Утв.								

Перв. примен. | Справ. № | Инв. № дубл. | Взам. инв. № | Подп. и дата | Инв. № подл. | Подп. и дата

Копировал | Формат А3

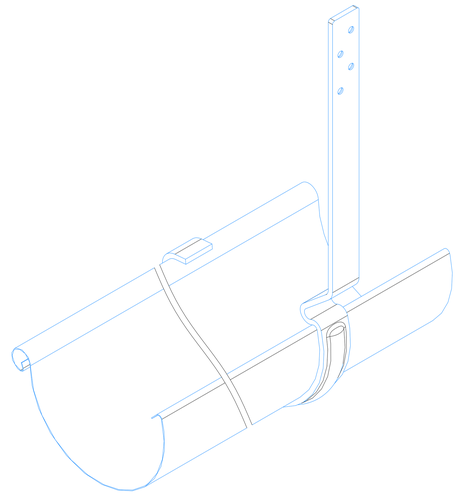

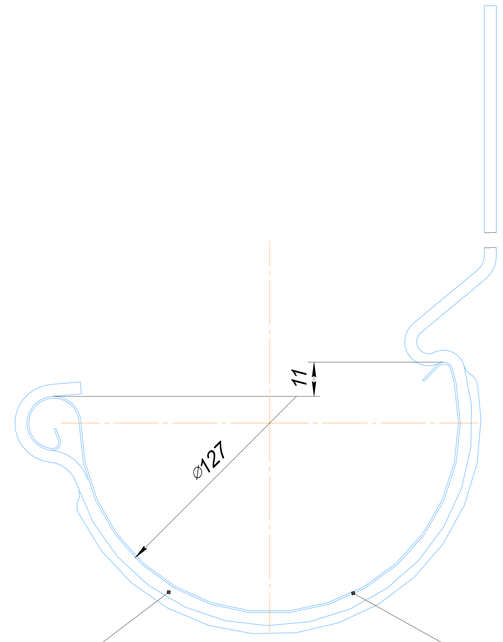

Изм	Лист	№ докум.	Подп.	Дата	Лист 2

Копировал | Формат А3

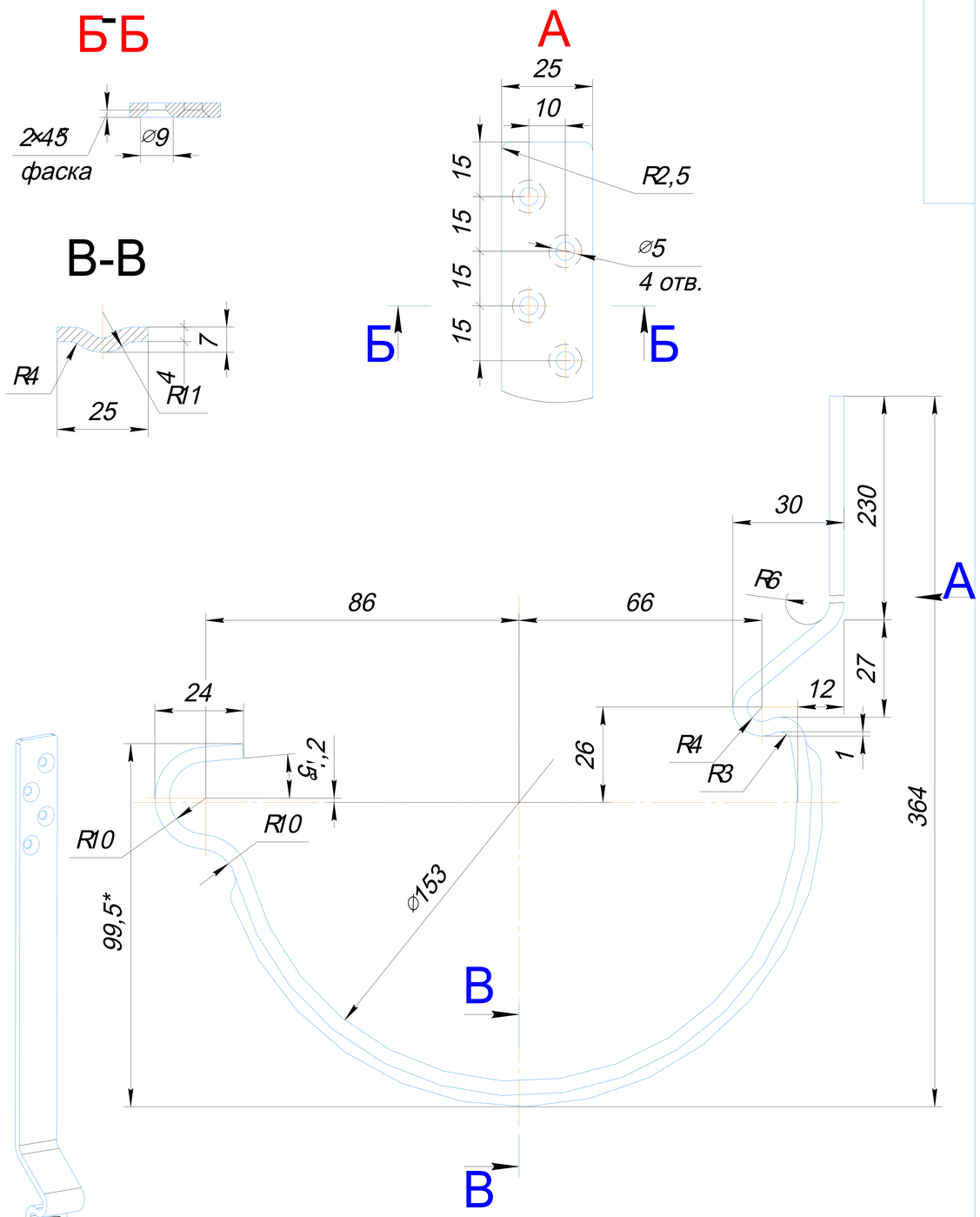

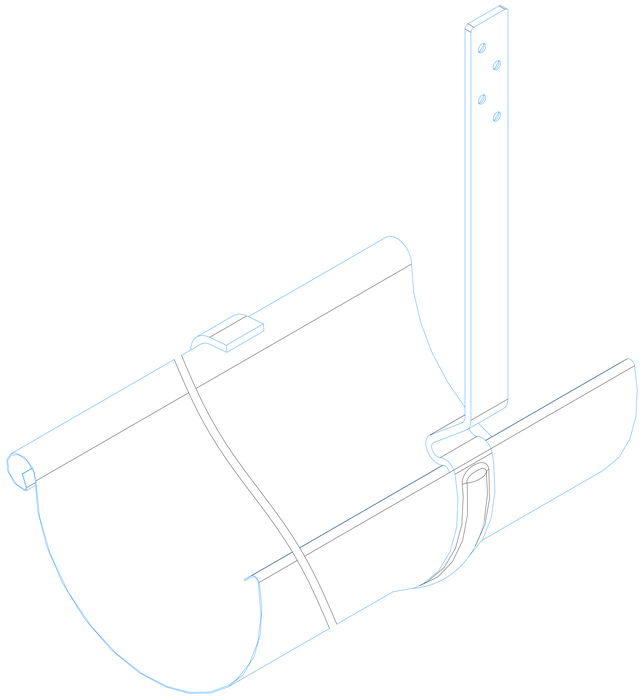

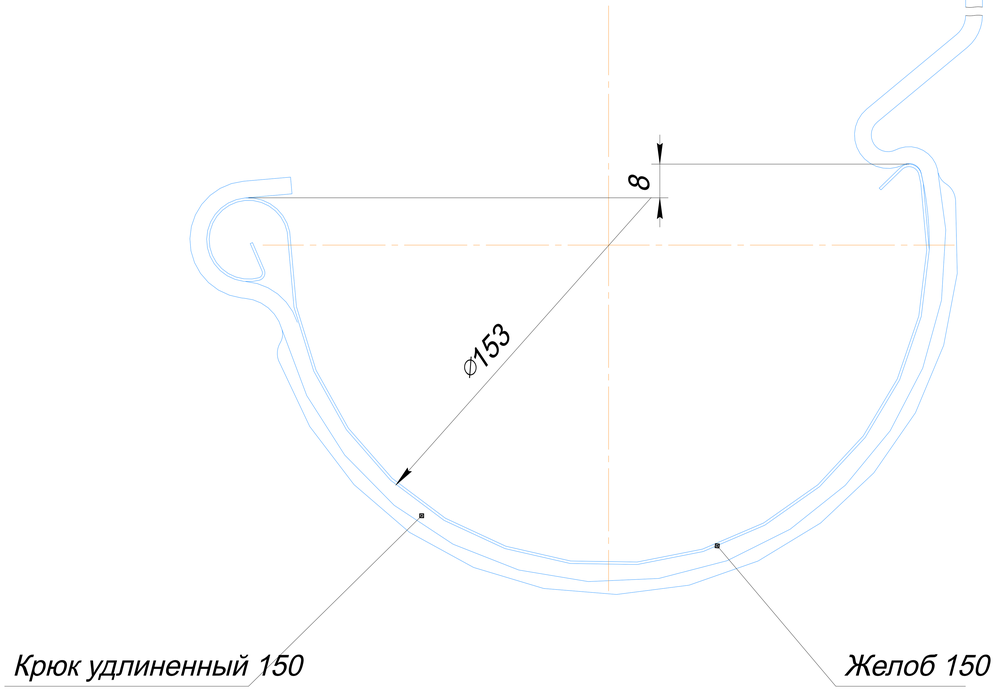

Изм	Лист	№ докум.	Подп.	Дата	Крюк удлиненный d=150мм	Лит.	Масса 0,47 / Масштаб 1:1
Разраб.						Лист 1	Листов 2
Пров.							
Т.контр.							
Н.контр.					Сталь оZn 4ммАквасистем		
Утв.							

Перв. примен. | Справ. № | Инв. № подл. | Подп. и дата | Взам. инв. № | Инв. № дубл. | Подп. и дата

Копировал | Формат А3

					Лист 2
Изм	Лист	№ докум.	Подп.	Дата	

Копировал | Формат А3

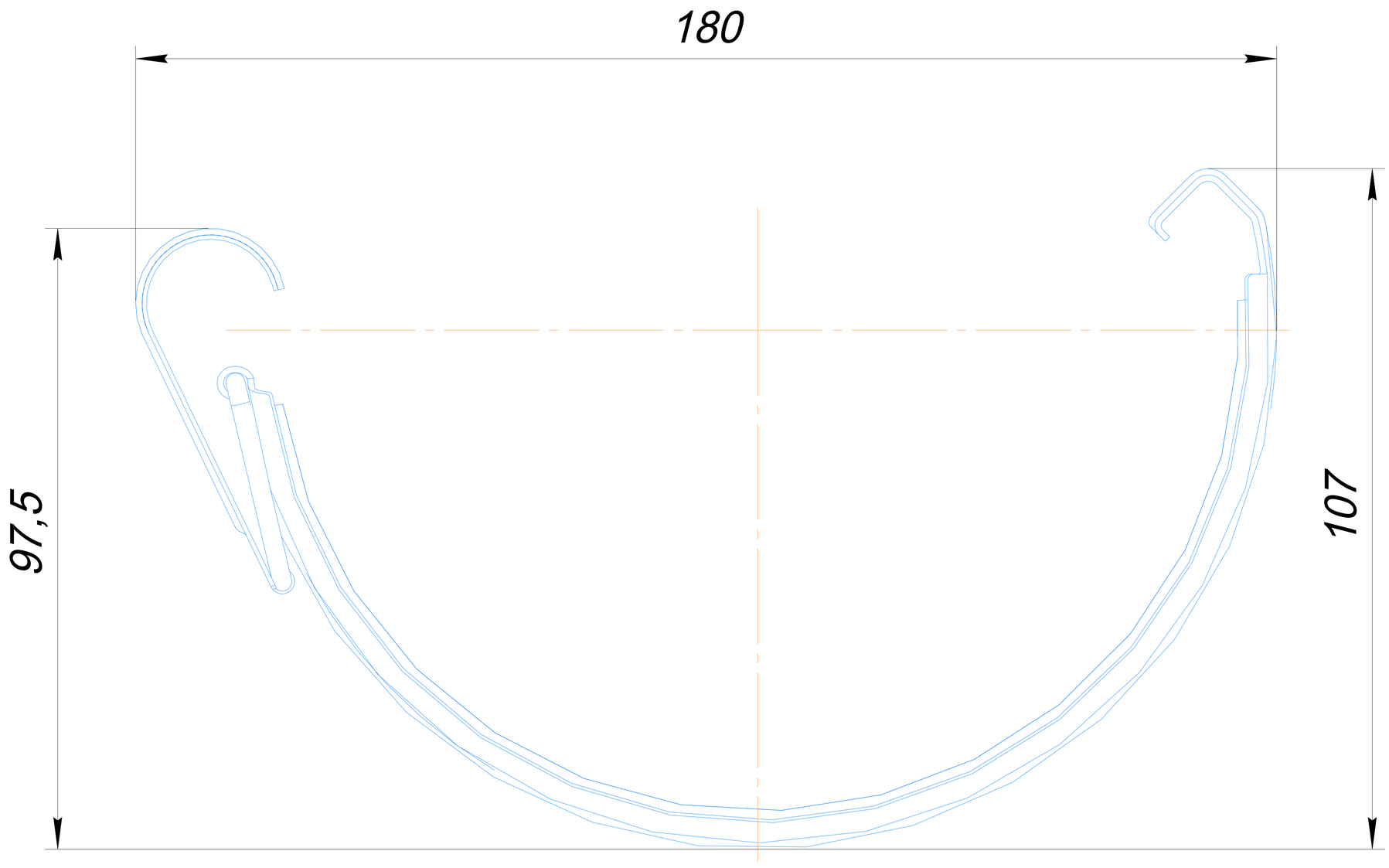

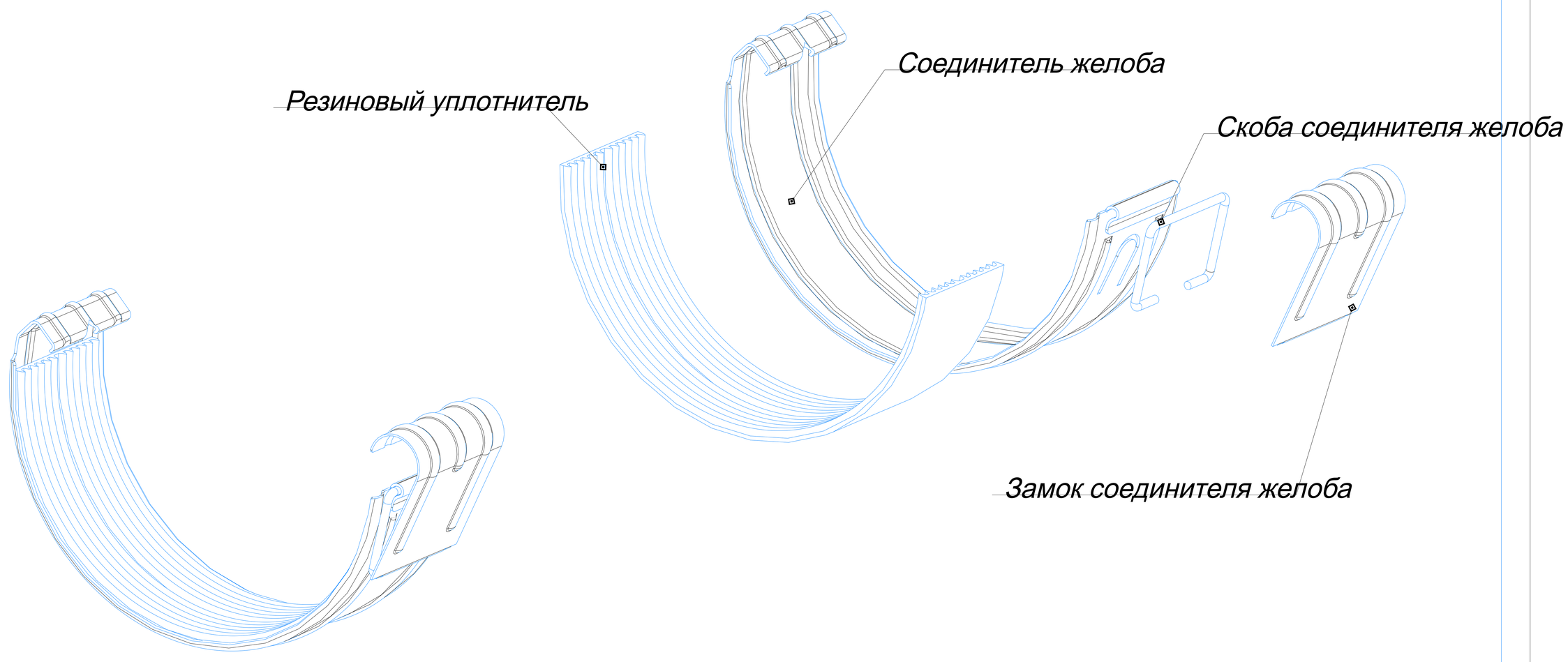

Перв. примен.

Справ. №

Инв. № подл. | Подп. и дата | Взам. инв. № | Инв. № дубл. | Подп. и дата

Изм.	Лист	№ докум.	Подп.	Дата			
Разраб.	Пашкова				Сборка	Лит.	Масса 0,36 / Масштаб 1:1
Пров.	Калиушко					Лист	Листов 1
Т.контр.							
Н.контр.							
Утв.							

Копировал

Формат А3

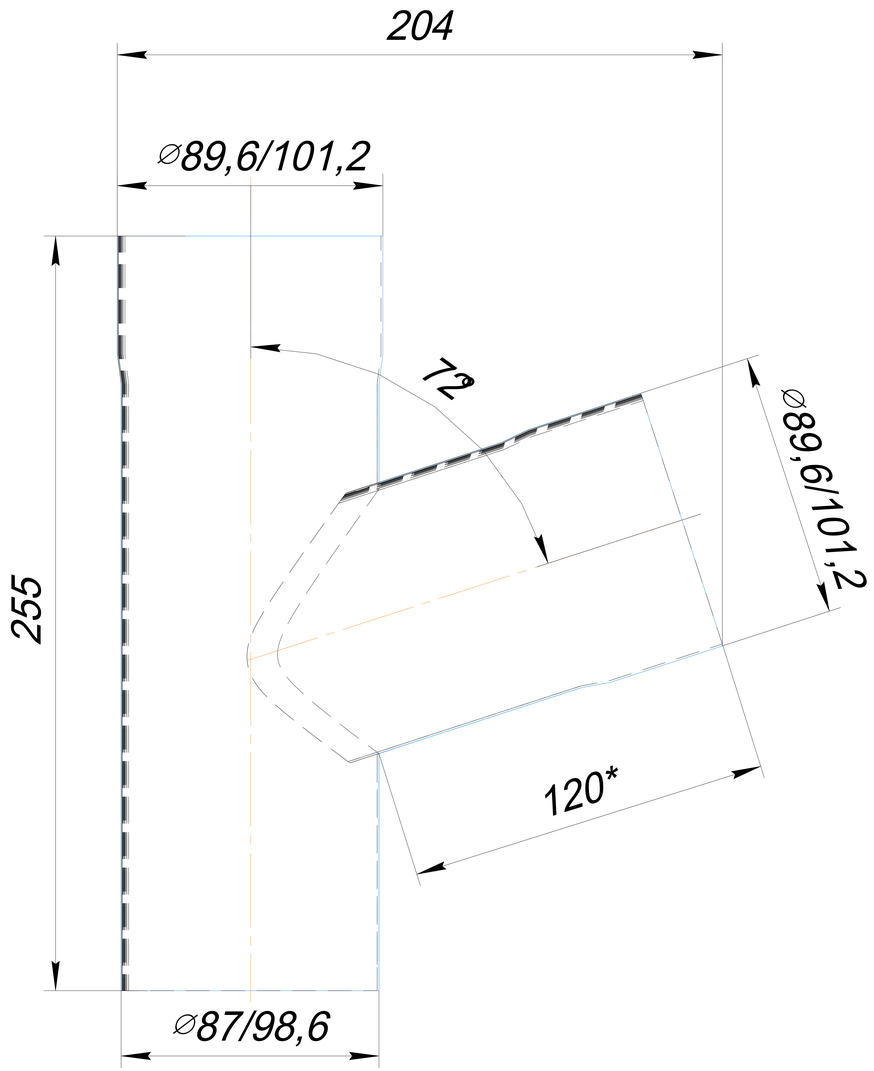

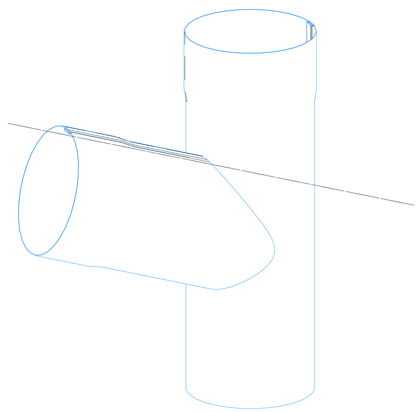

Изм.	Лист	№ докум.	Подп.	Дата	
Разраб.	Пашкова				
Пров.	Калиушко				
Т.контр.					
Н.контр.					
Утв.					

Тройник 90/100 в сборе

Лит.	Масса	Масштаб
	0,52	1:1

Лист Листов 1

Копировал Формат А3

Перв. примен.

Справ. №

Инв. № подл. Подп. и дата Взам. инв. № Инв. № дубл. Подп. и дата

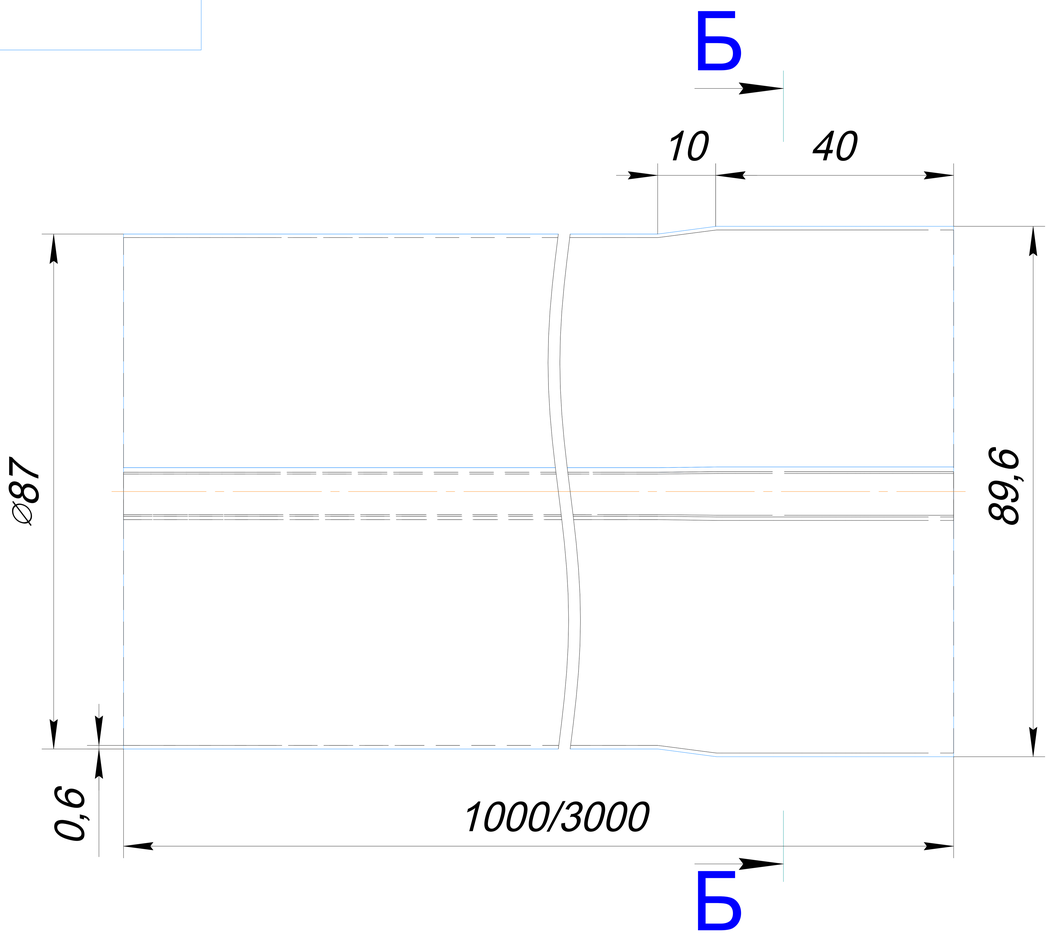

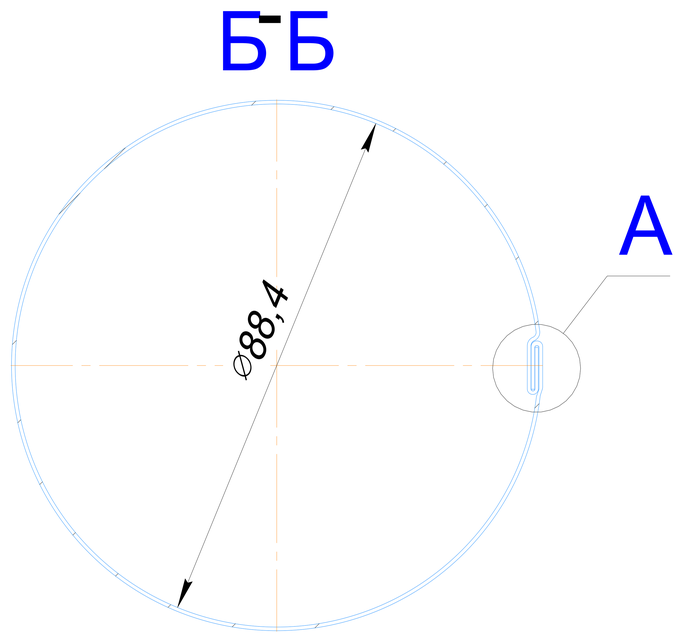

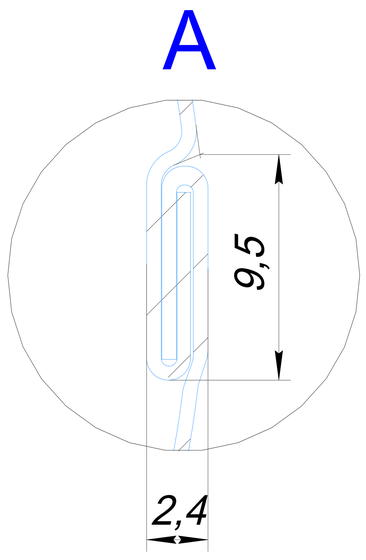

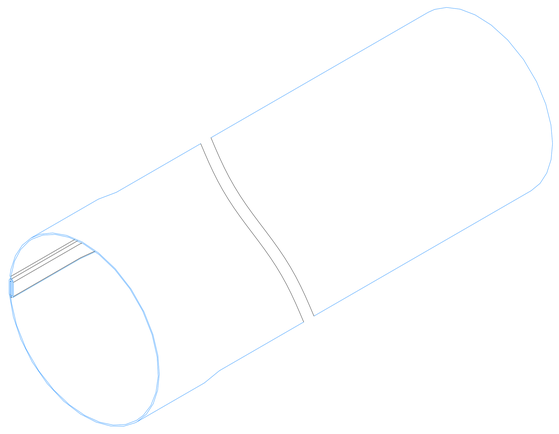

Изм.	Лист	№ докум.	Подп.	Дата	Труба 90	Лит.	Масса 1,36 / Масштаб 1:1
Разраб.	Костицина					Лист	Листов 1
Пров.	Калиушко				Сталь оZn 0,6 мм	АКвасистем	
Т.контр.							
Н.контр.							
Утв.							

Перв. примен.

Справ. №

Инв. № подл. | Подп. и дата | Взам. инв. № | Инв. № дубл. | Подп. и дата

Копировал

Формат А3

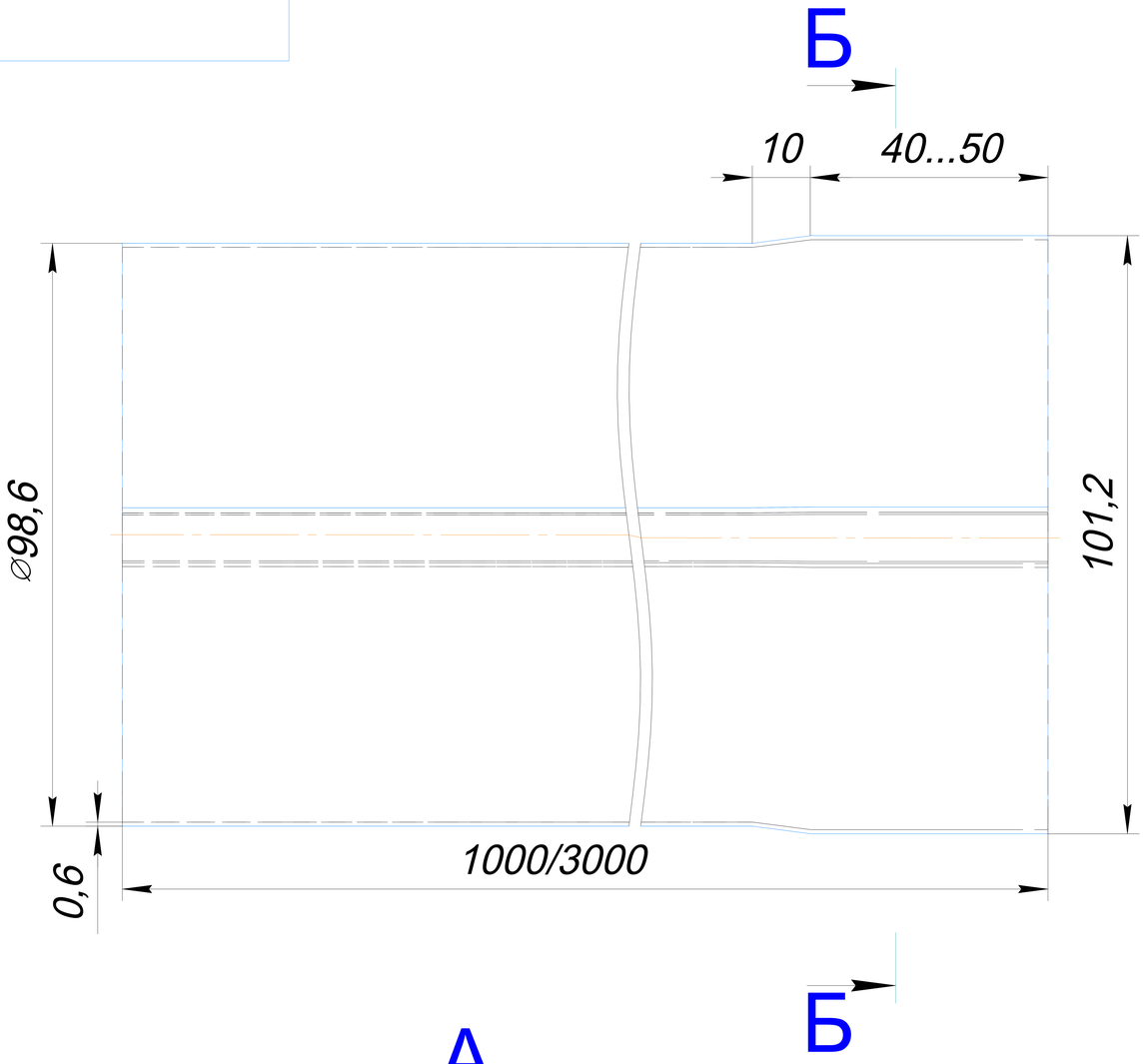

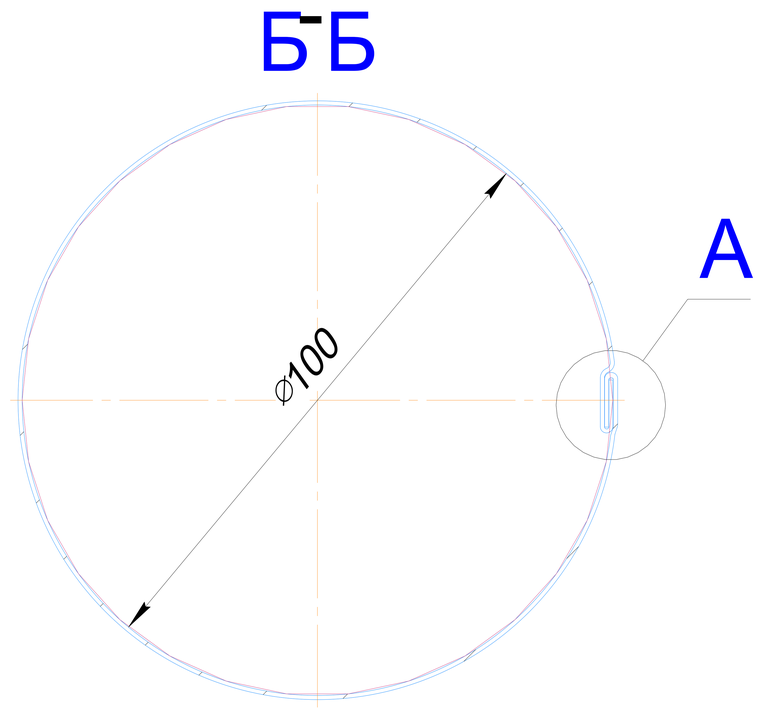

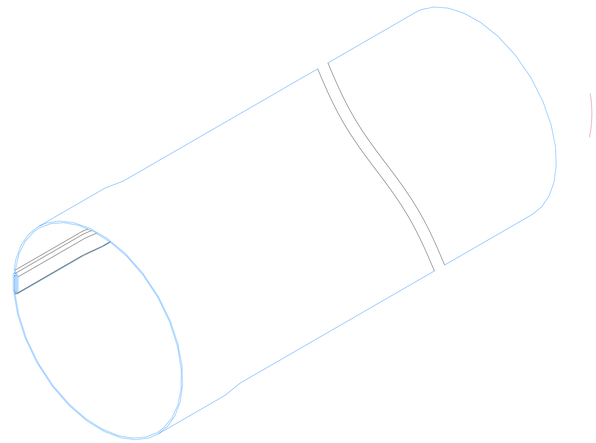

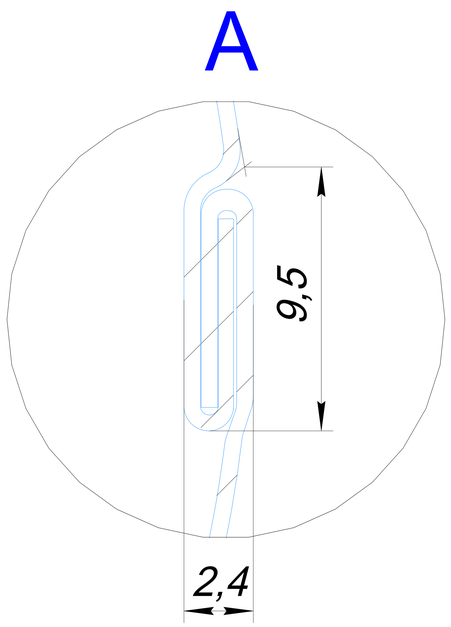

Перв. примен.

Справ. №

Инв. № подл. | Подп. и дата | Взам. инв. № | Инв. № дубл. | Подп. и дата

Изм.	Лист	№ докум.	Подп.	Дата	Труба 100	Лит.	Масса	Масштаб
Разраб.		Костицина					1,76	1:1
Пров.		Калиушко						
Т.контр.						Лист	Листов	1
Н.контр.					Сталь оZn 0,6 мм	АКвасистем		
Утв.								

Копировал

Формат А3

Перв. примен.

Справ. №

Инв. № подл.Подп. и дата Взам. инв. № Инв. № дубл.Подп. и дата

A-A (1:1)

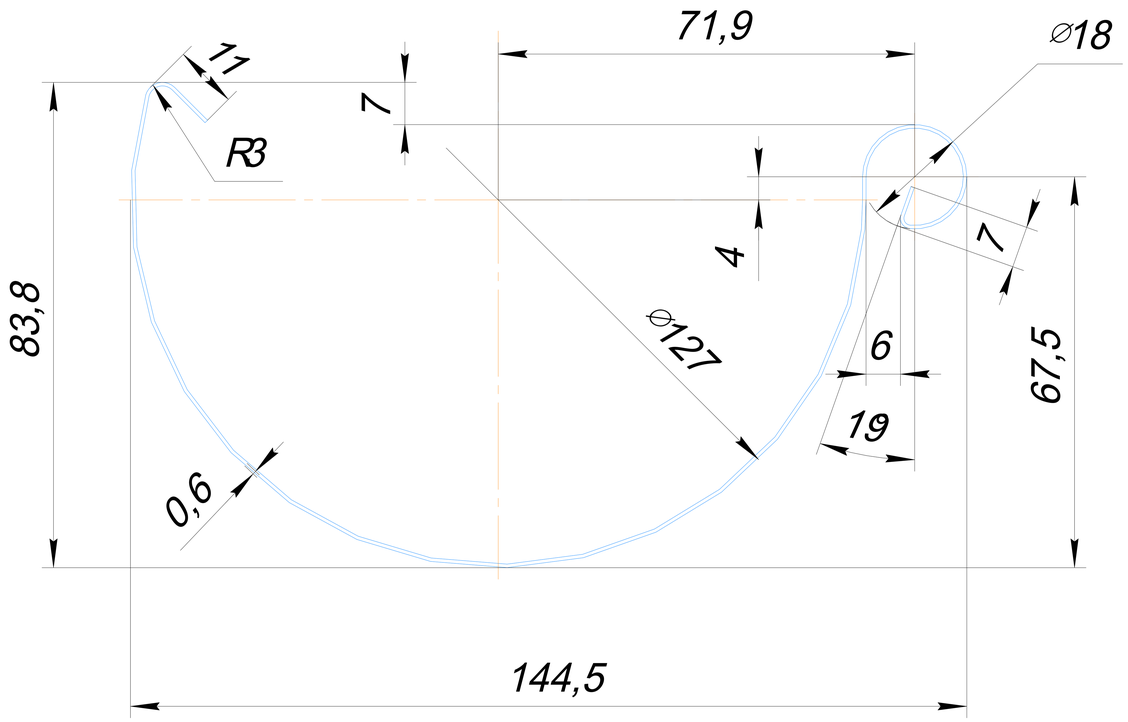

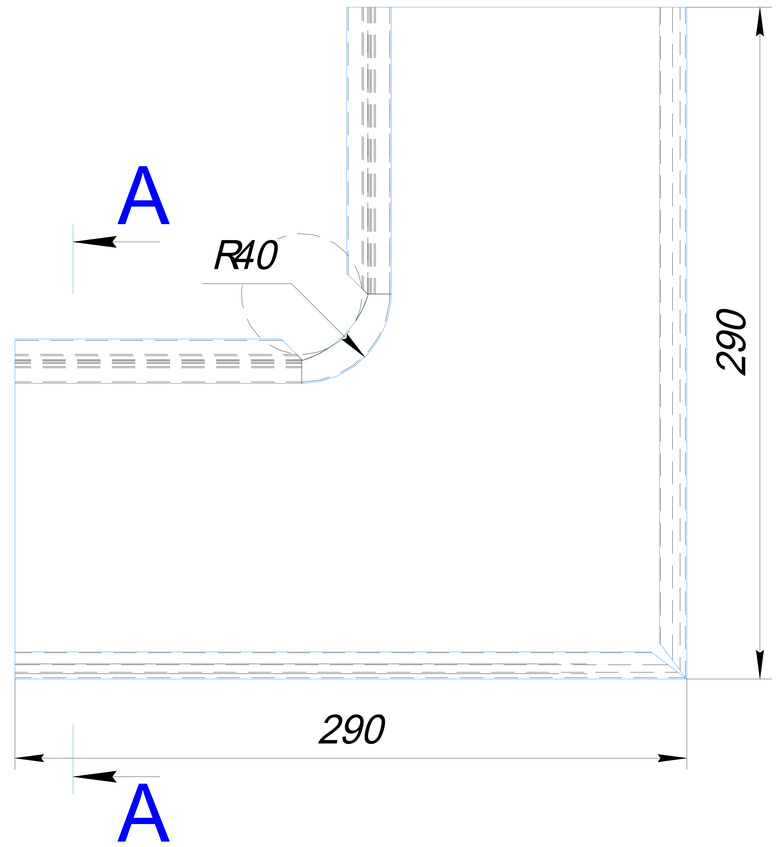

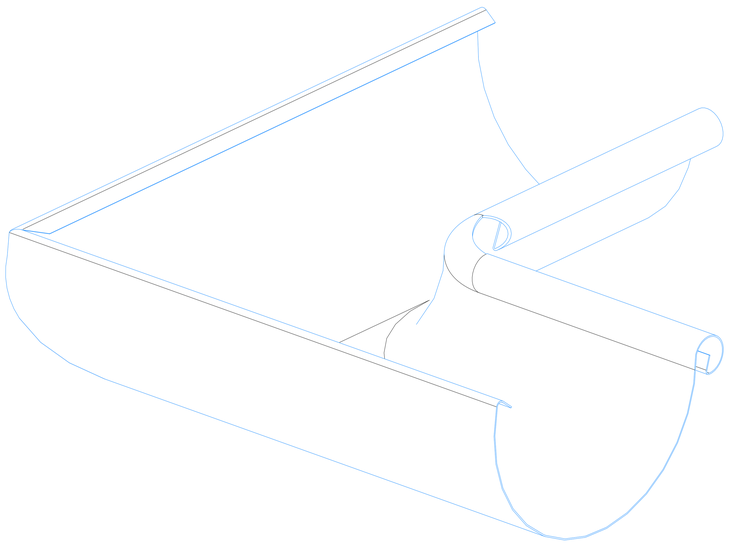

Изм.	Лист	№ докум.	Подп.	Дата	Угол желоба 125 90 град. внутренний	Лит.	Масса	Масштаб
Разраб.	Пашкова						0,68	1:1
Пров.	Калиушко					Лист	Листов 1	
Т.контр.					Сталь oZn 0,6мм	ООО СТИЛ ТЕХНОЛОДЖИ		
Н.контр.								
Утв.								

Копировал

Формат А3

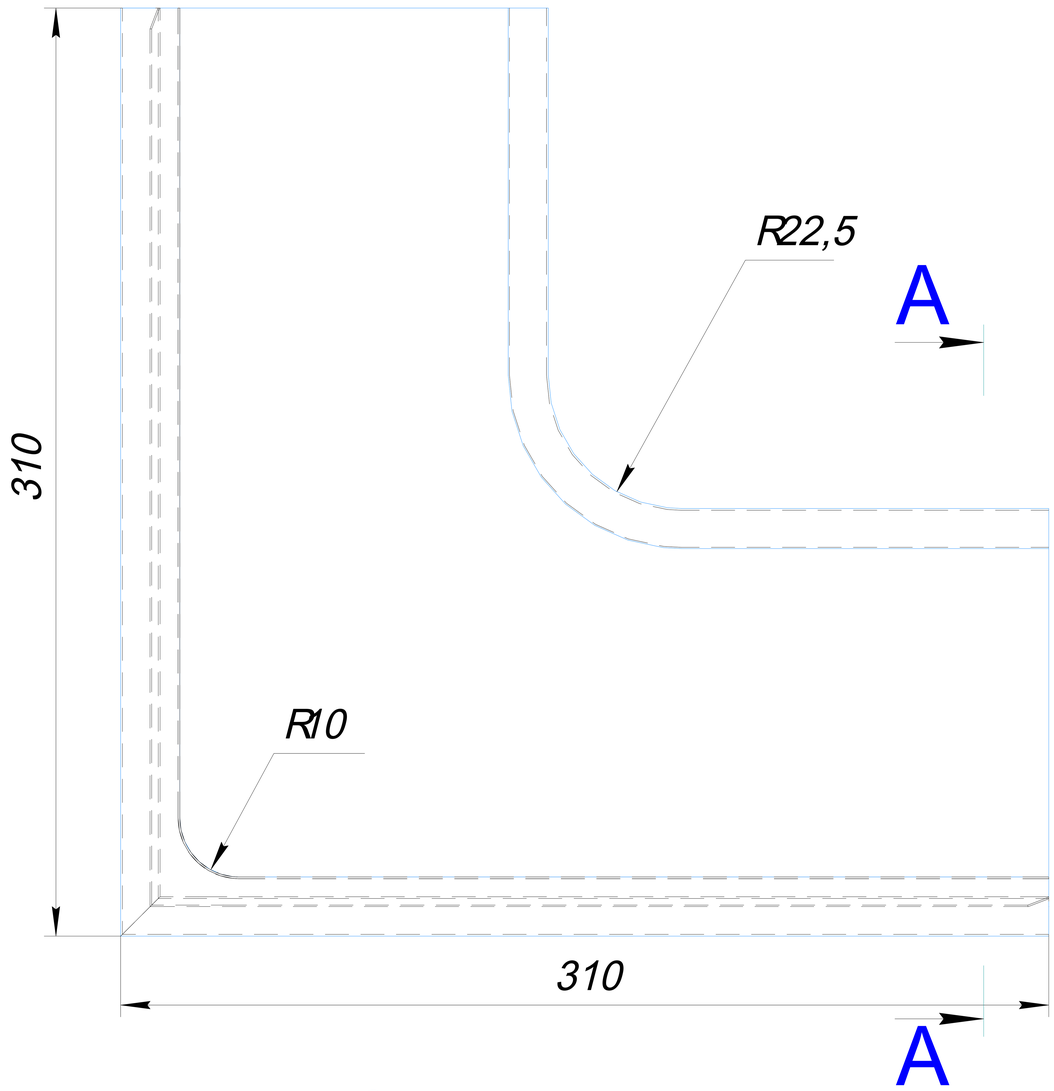

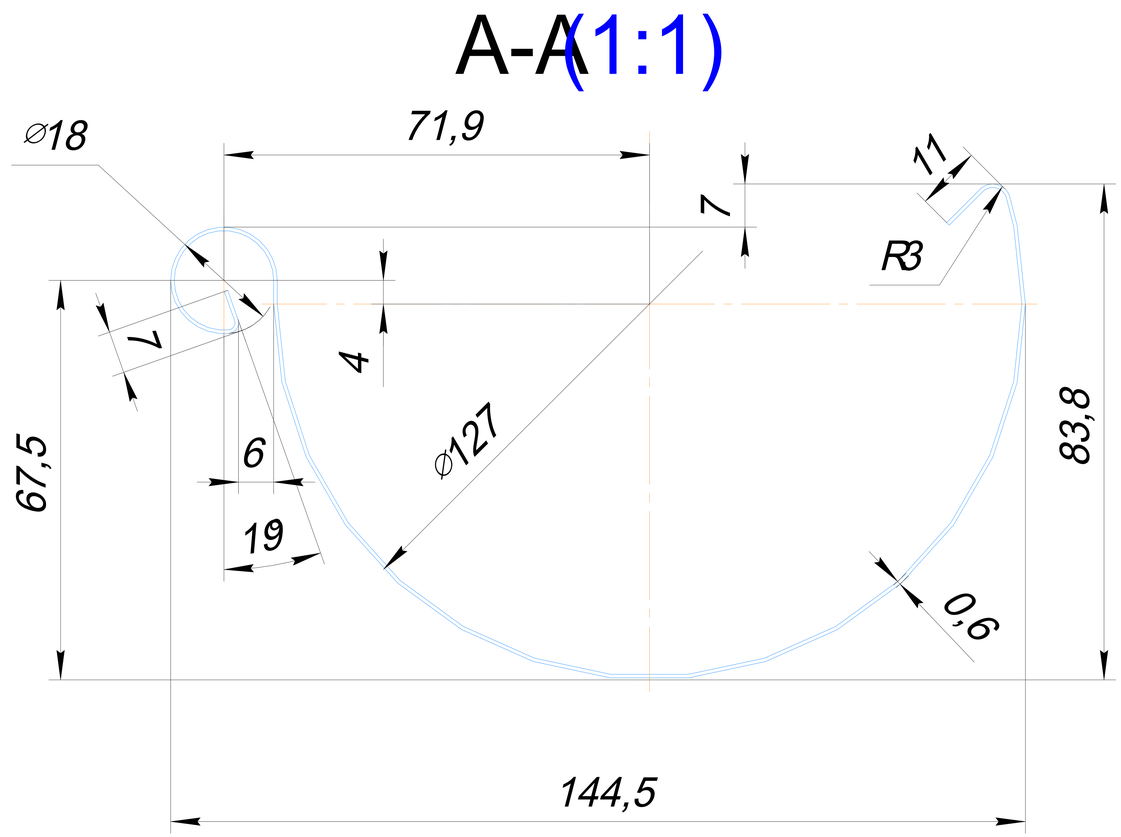

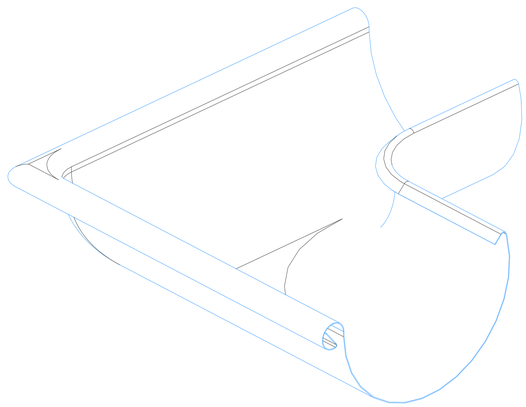

Изм.	Лист	№ докум.	Подп.	Дата	
Разраб.	Пашкова				
Пров.	Калиушко				
Т.контр.					
Н.контр.					
Утв.					

Угол желоба 125
90 град наружный

Сталь oZn 0,6мм

Лит.	Масса	Масштаб
		1:2,5
Лист	Листов 1	

Копировал

Формат А3

Перв. примен.

Справ. №

Инв. № дубл. Подп. и дата

Взам. инв. №

Инв. № подл. Подп. и дата

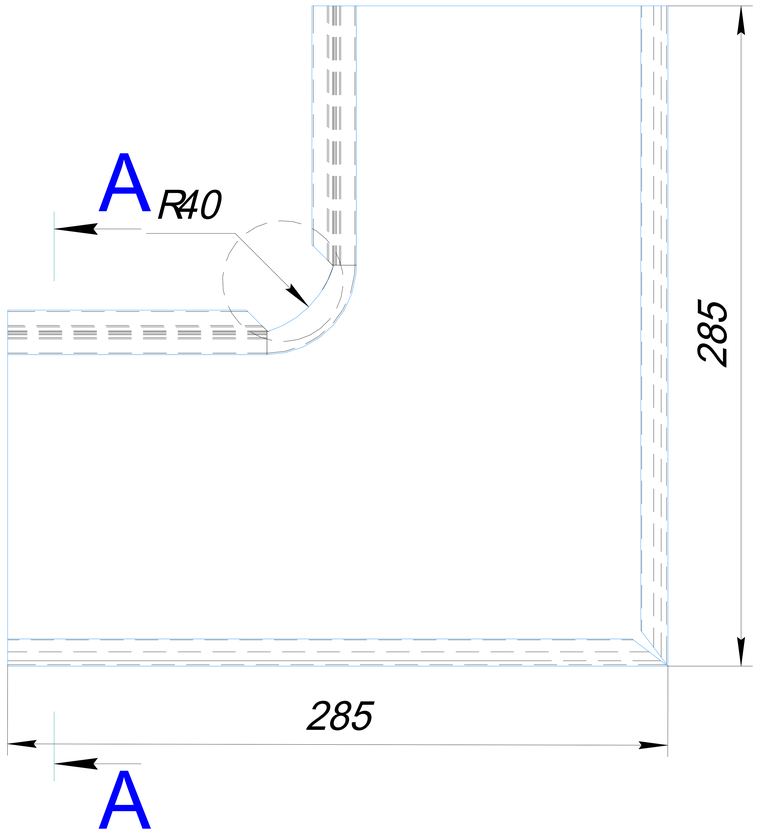

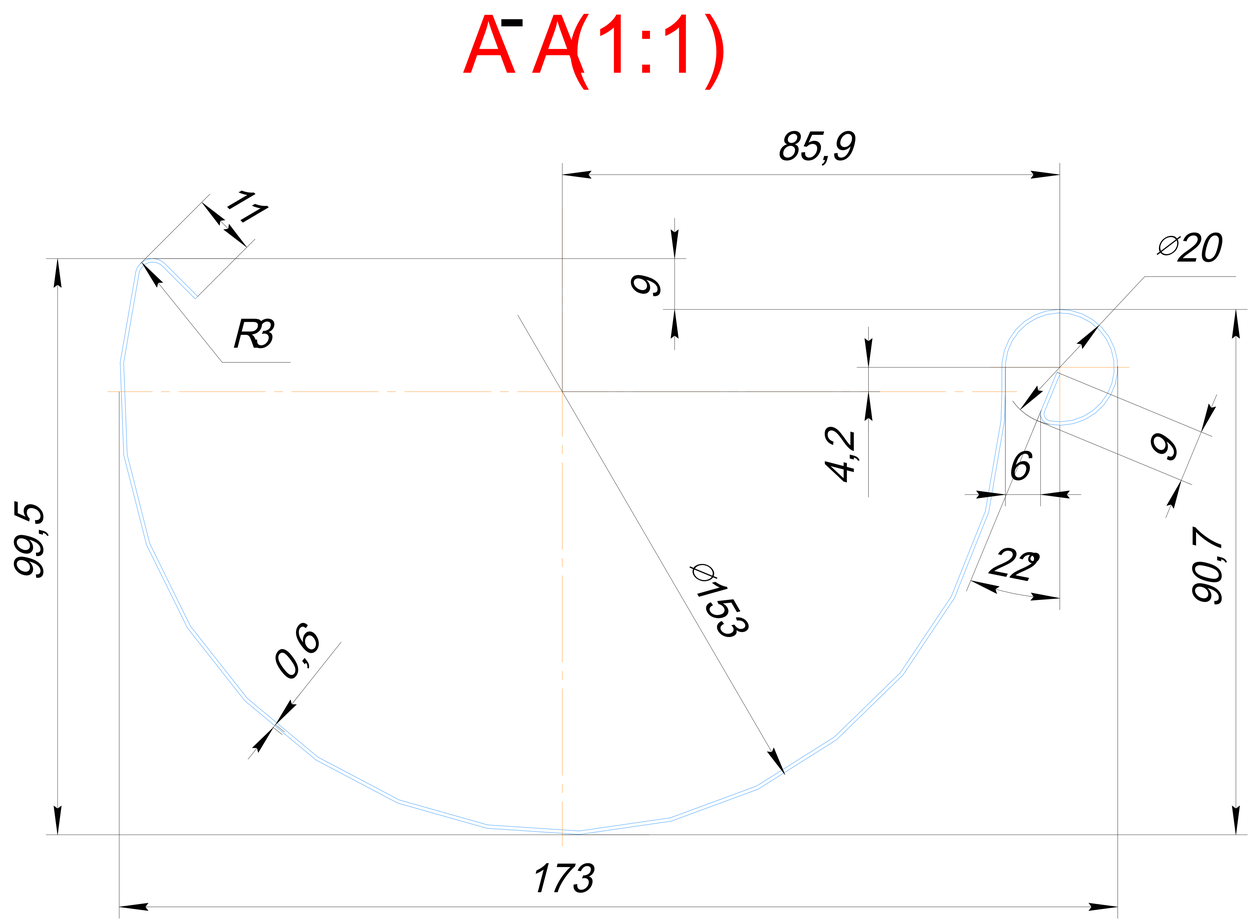

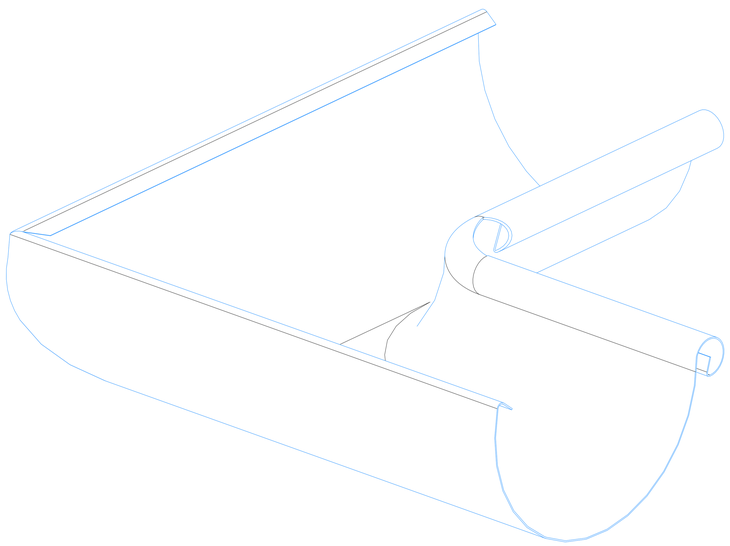

Изм.	Лист	№ докум.	Подп.	Дата	Угол желоба 150 90град. внутренний	Лит.	Масса	Масштаб
Разраб.	Пашкова							1:2,5
Пров.	Калиушко					Лист	Листов 1	
Т.контр.								
Н.контр.					Сталь oZn 0,6мм	ООО СТИЛ ТЕХНОЛОДЖИ		
Утв.								

Перв. примен.

Справ. №

Инв. № подл. | Подп. и дата | Взам. инв. № | Инв. № дубл. | Подп. и дата

Копировал

Формат А3

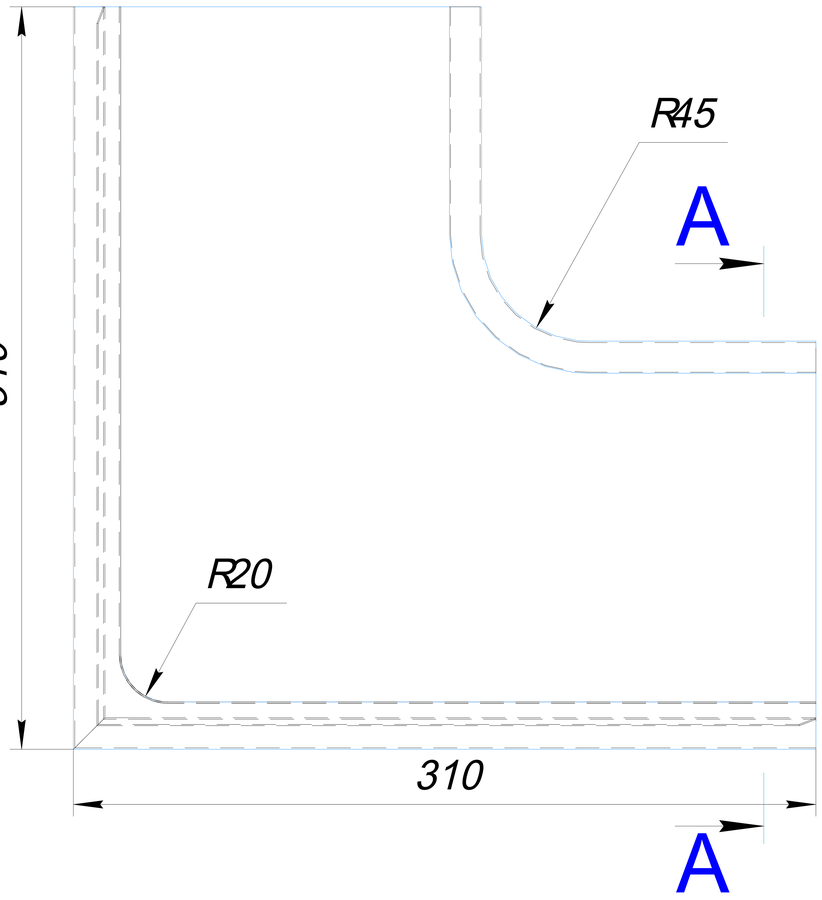

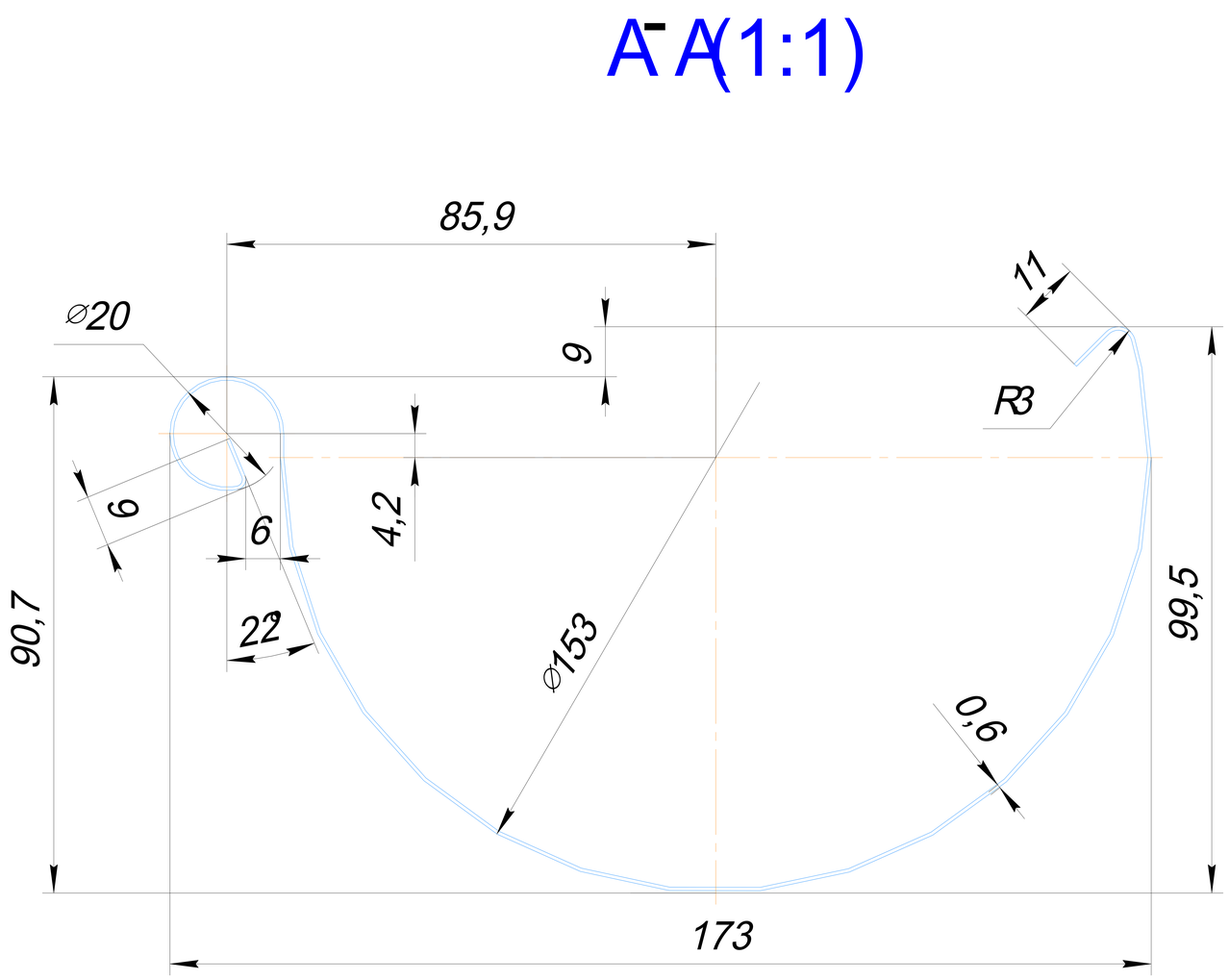

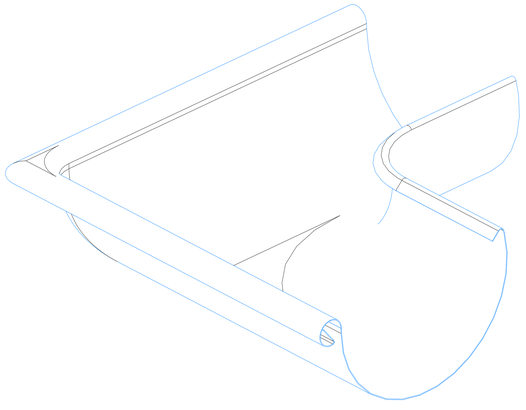

Изм.	Лист	№ докум.	Подп.	Дата	
Разраб.	Пашкова				
Пров.	Калиушко				
Т.контр.					
Н.контр.					
Утв.					

Угол желоба 150 90 град наружный

Сталь oZn 0,6мм

Лит.	Масса	Масштаб
		1:2,5
Лист	Листов 1	

Копировал

Формат А3

Перв. примен.

Справ. №

Инв. № дубл. Подп. и дата

Взам. инв. №

Подп. и дата

Инв. № подл.

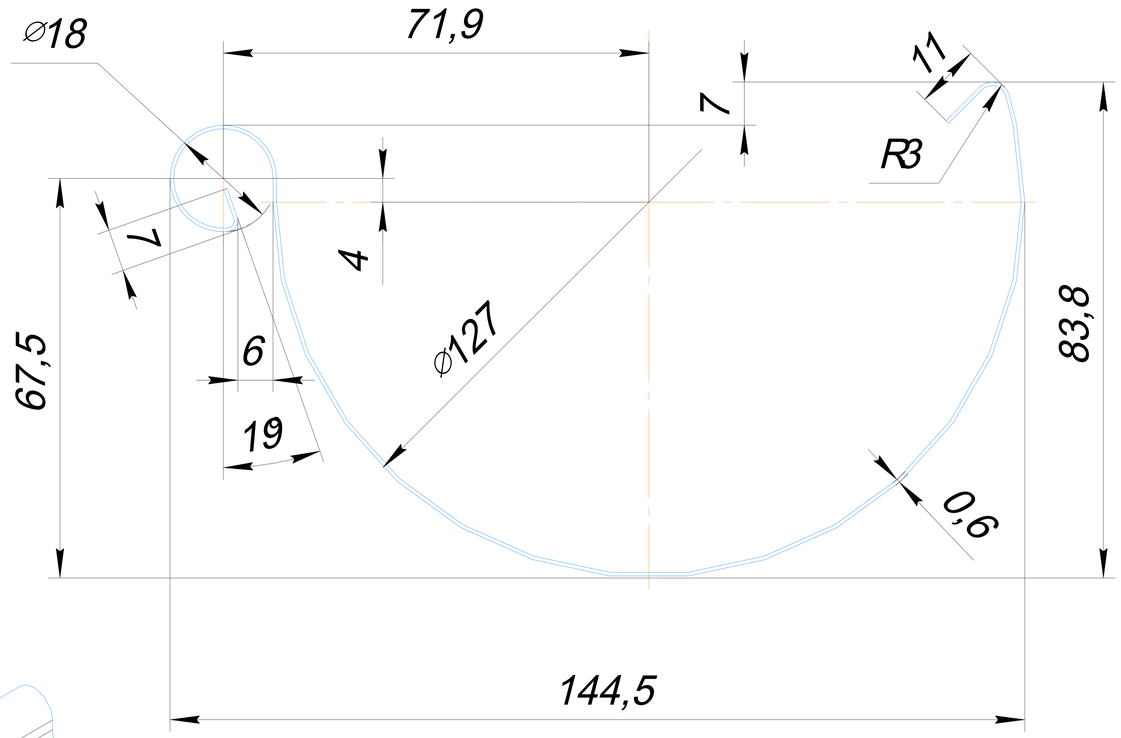

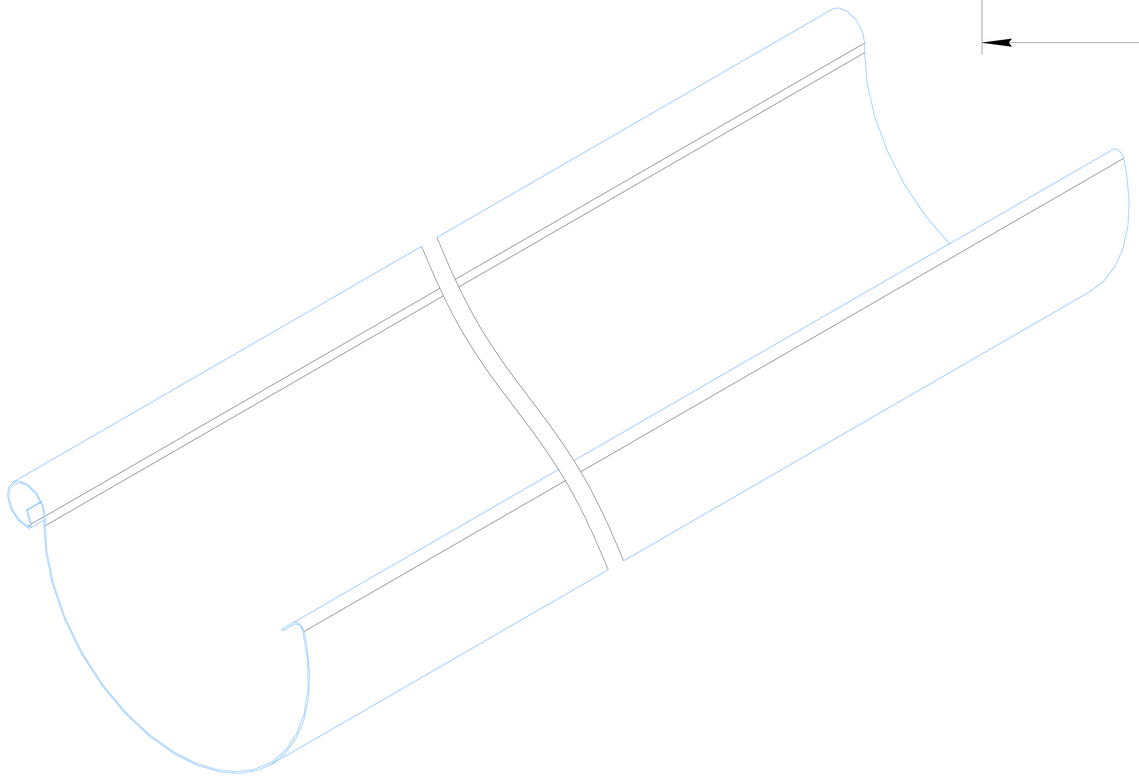

1 Длина желоба - 3000мм

Изм.	Лист	№ докум.	Подп.	Дата	
Разраб.		костицина			
Пров.		Калиушко			
Т.контр.					
Н.контр.					
Утв.					

Желоб 125

Лит.	Масса	Масштаб
	4,02	1:3

Лист | Листов 1

Сталь 40 ГОСТ 1050-88

Аквасистем

Копировал | Формат А3

Перв. примен.

Справ. №

Инв. № подл. | Подп. и дата | Взам. инв. № | Инв. № дубл. | Подп. и дата

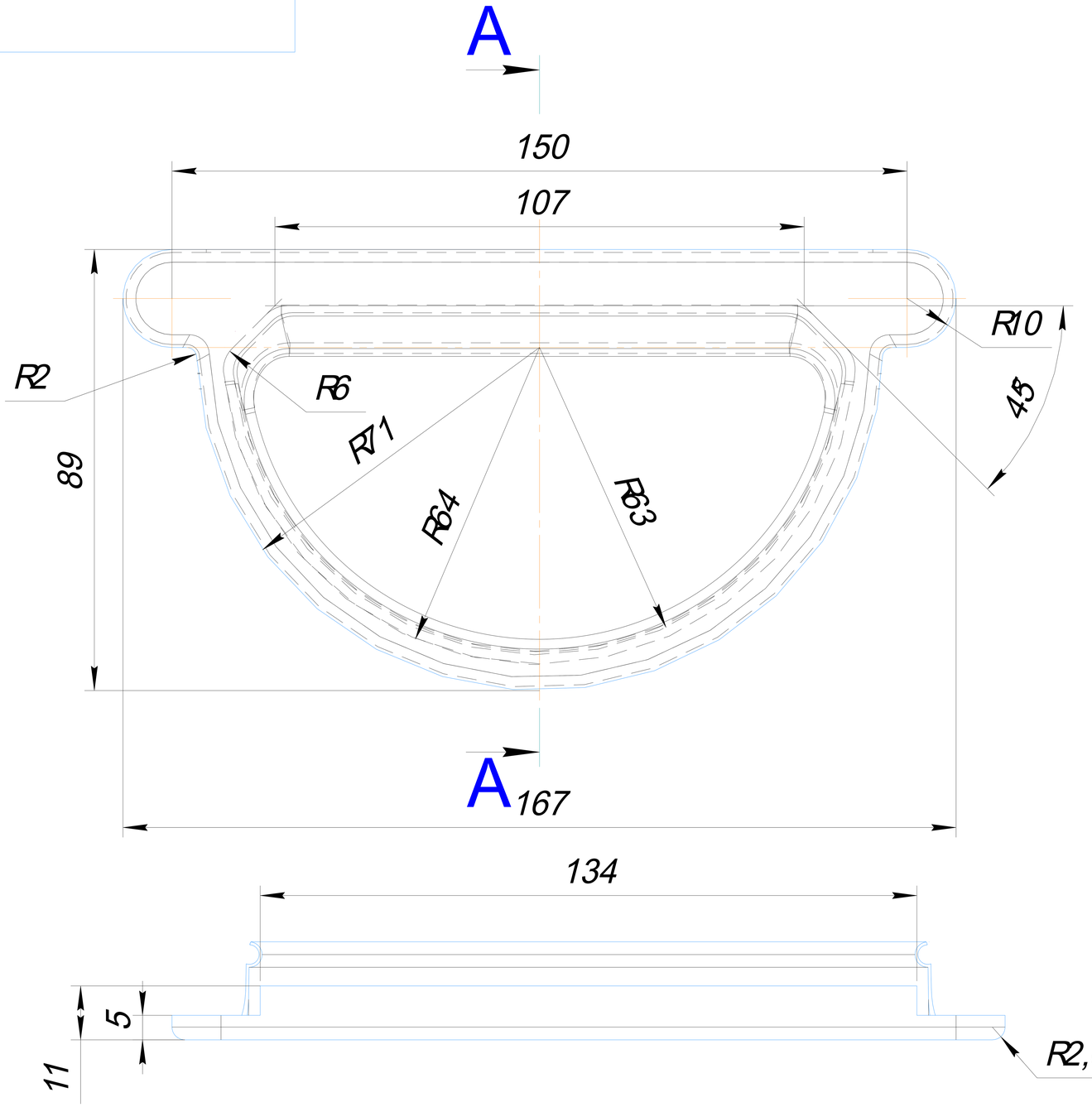

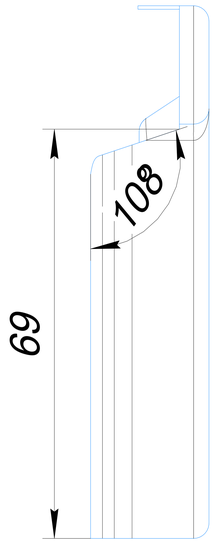

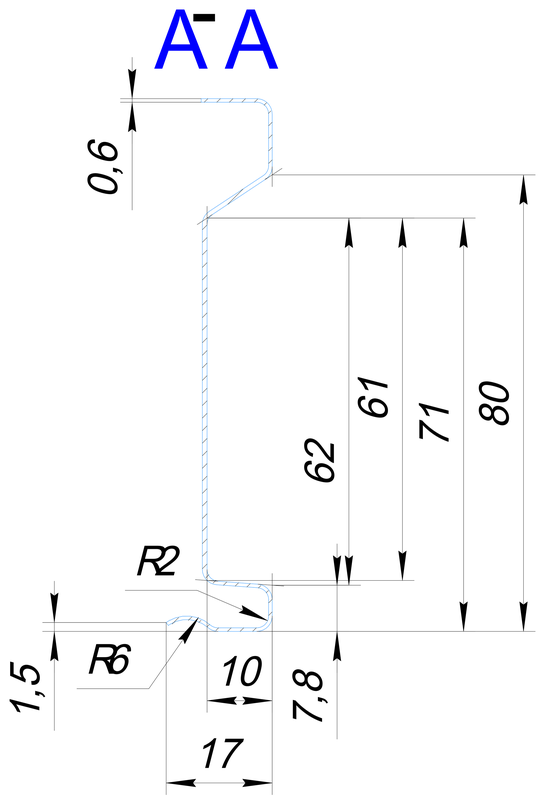

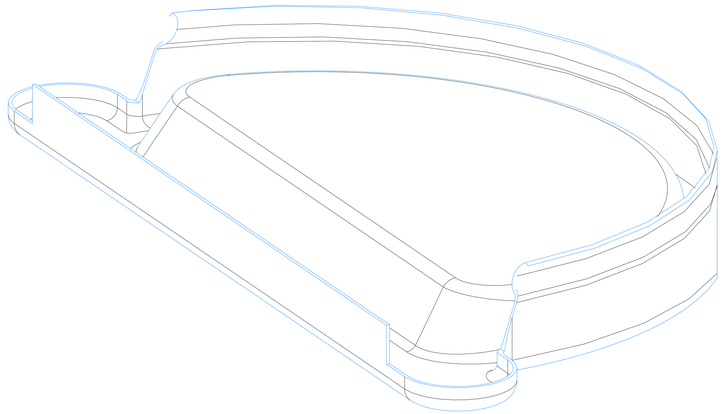

Перв. примен.

Справ. №

Инв. № подл. | Подп. и дата | Взам. инв. № | Инв. № дубл. | Подп. и дата

Изм.	Лист	№ докум.	Подп.	Дата	Заглушка d=125	Лит.	Масса	Масштаб
Разраб.	Костицина						0,1	1:1
Пров.	Калиушко					Лист	Листов	1
Т.контр.								
Н.контр.					Сталь oZn 0,6 мм	АКВАСИСТЕМ		
Утв.								

Копировал

Формат А3

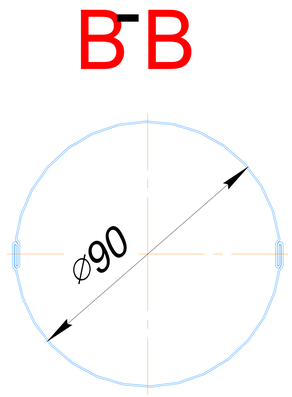

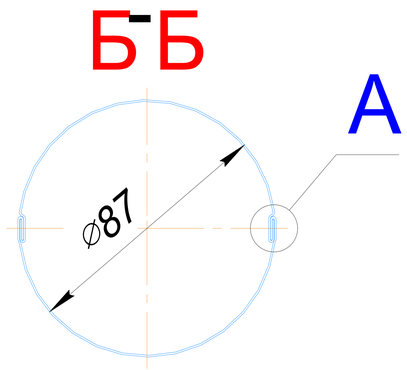

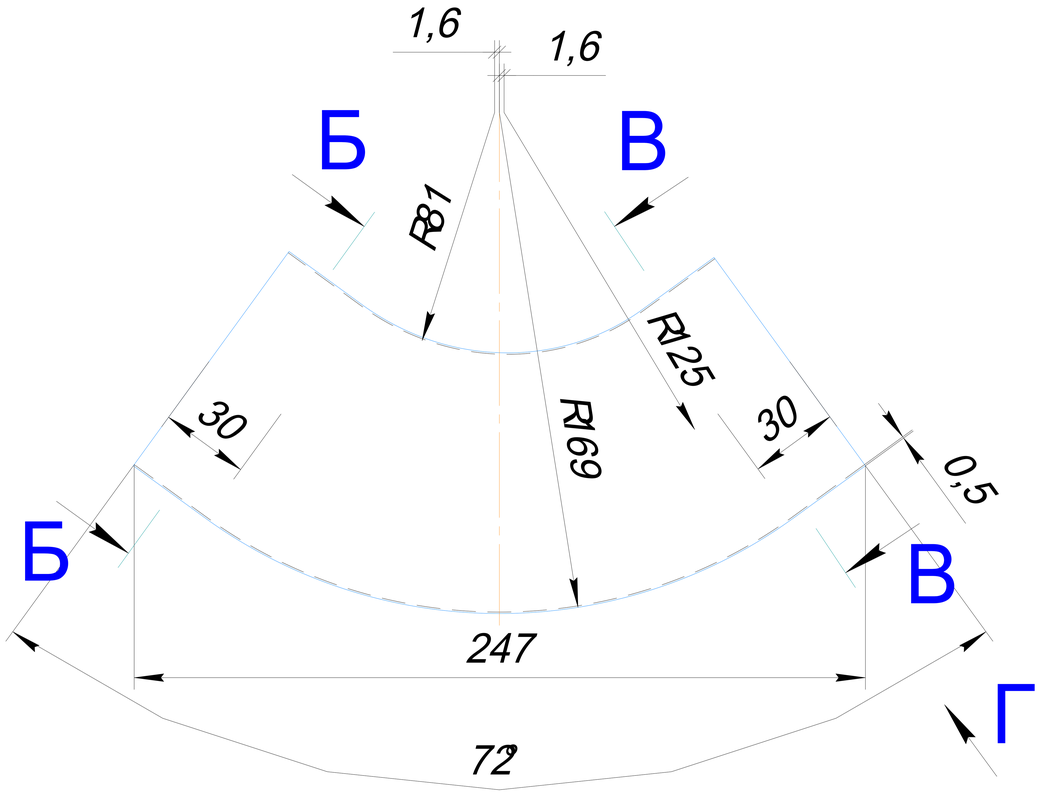

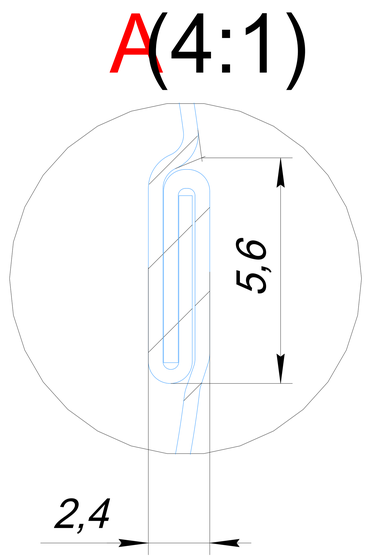

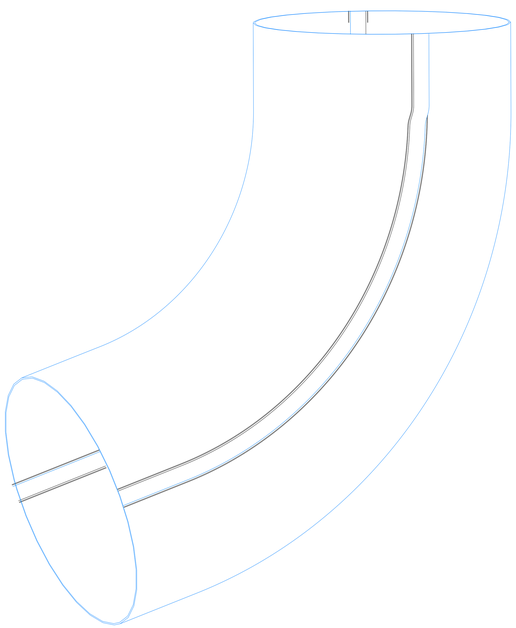

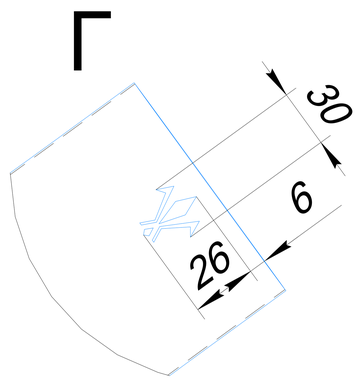

Перв. примен.

Справ. №

Инв. № подл. | Подп. и дата | Взам. инв. № | Инв. № дубл. | Подп. и дата

Изм.	Лист	№ докум.	Подп.	Дата			
Разраб.	Костицина				**Колено 90**	Лит.	Масса 0,23 / Масштаб 1:2
Пров.	Калиушко					Лист	Листов 1
Т.контр.							
Н.контр.						**Аквасистем**	
Утв.							

Копировал

Формат А3

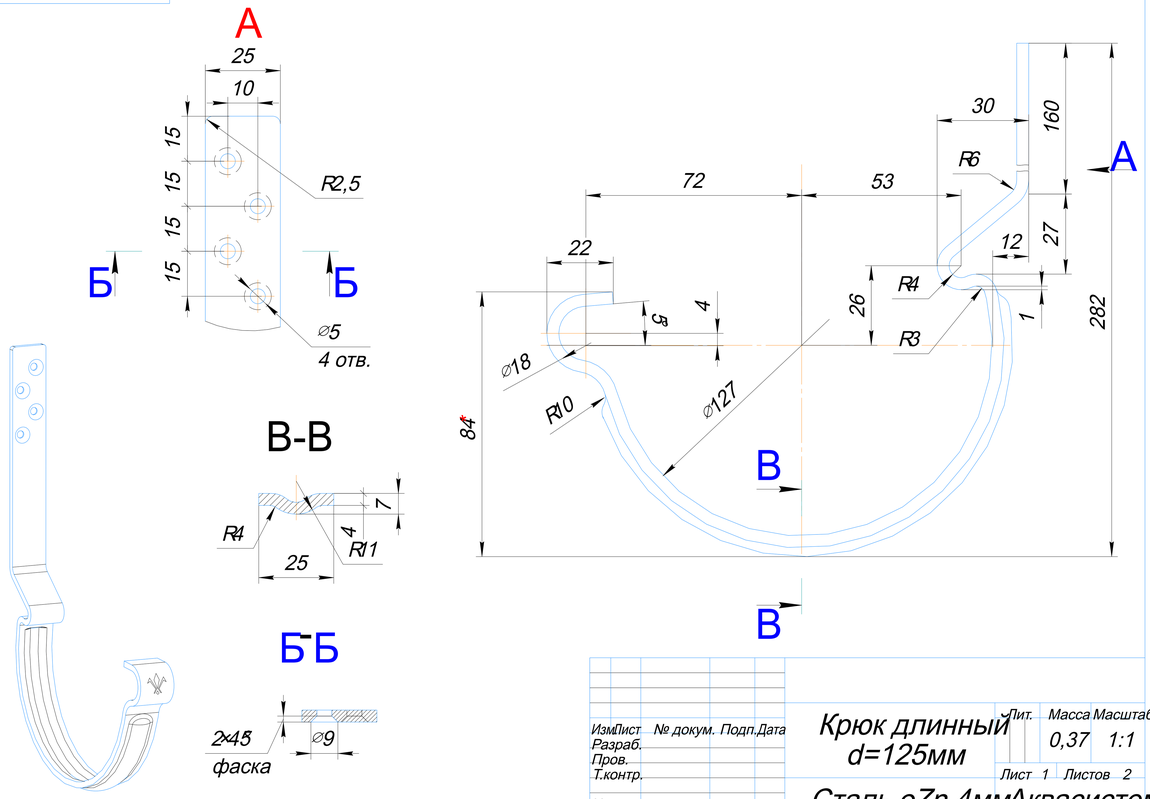

Изм	Лист	№ докум.	Подп.	Дата	Крюк длинный d=125мм	Лит.	Масса	Масштаб
Разраб.							0,37	1:1
Пров.						Лист 1	Листов 2	
Т.контр.								
Н.контр.					Сталь оZn 4мм	Аквасистем		
Утв.								

Перв. примен. | Справ. № | Инв. № подл. | Подп. и дата | Взам. инв. № | Инв. № дубл. | Подп. и дата

Копировал | Формат А3

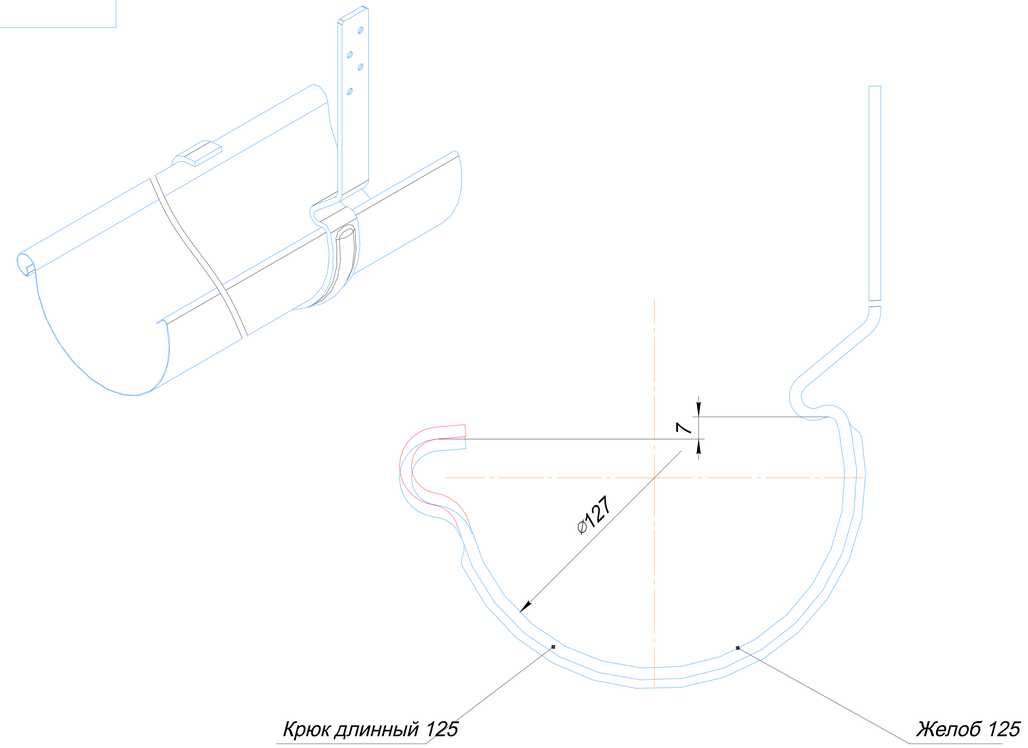

Лист 2

Изм Лист № докум. Подп. Дата

Копировал | Формат А3

Перв. примен. | Справ. № | Инв. № подл. | Подп. и дата | Взам. инв. № | Инв. № дубл. | Подп. и дата

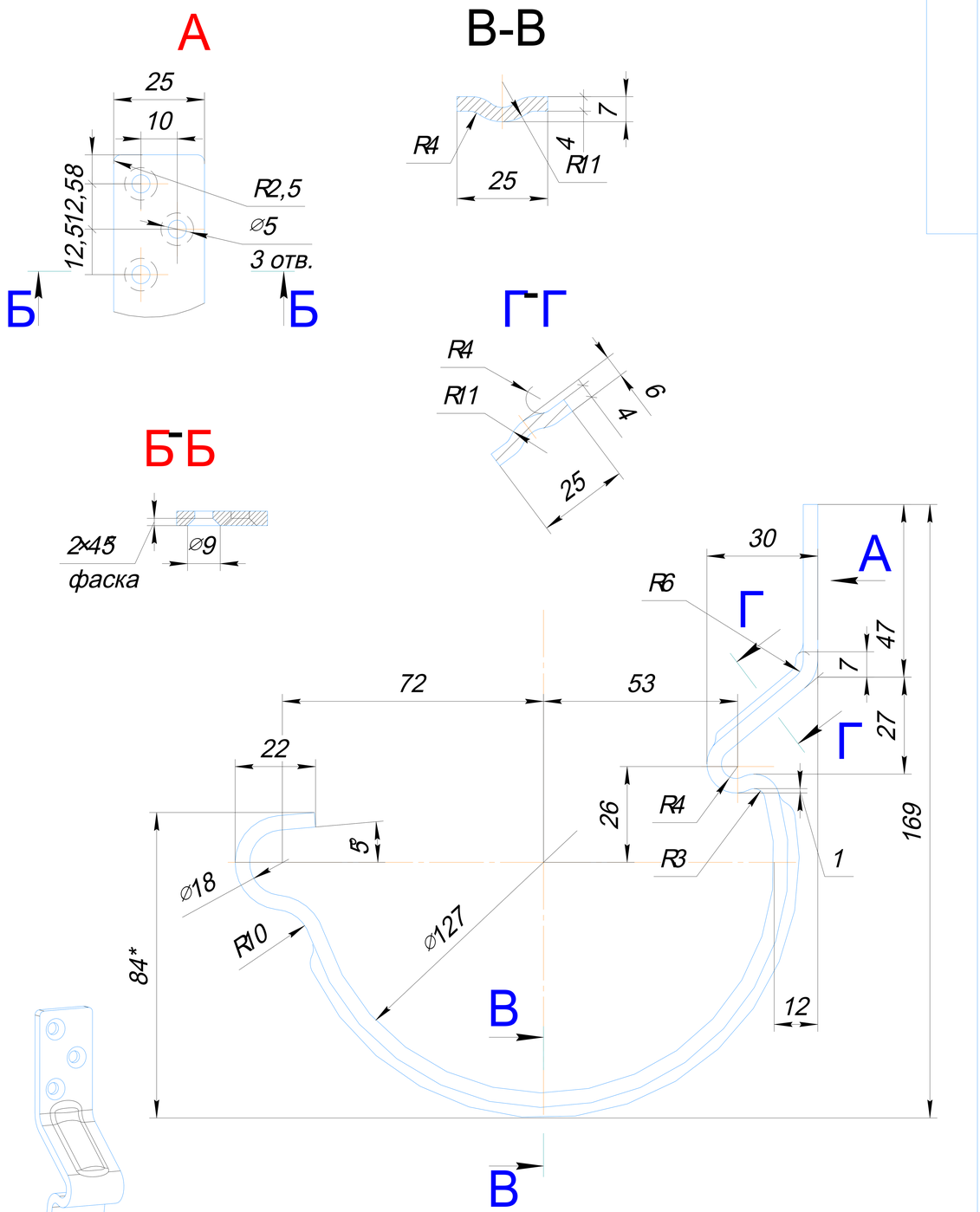

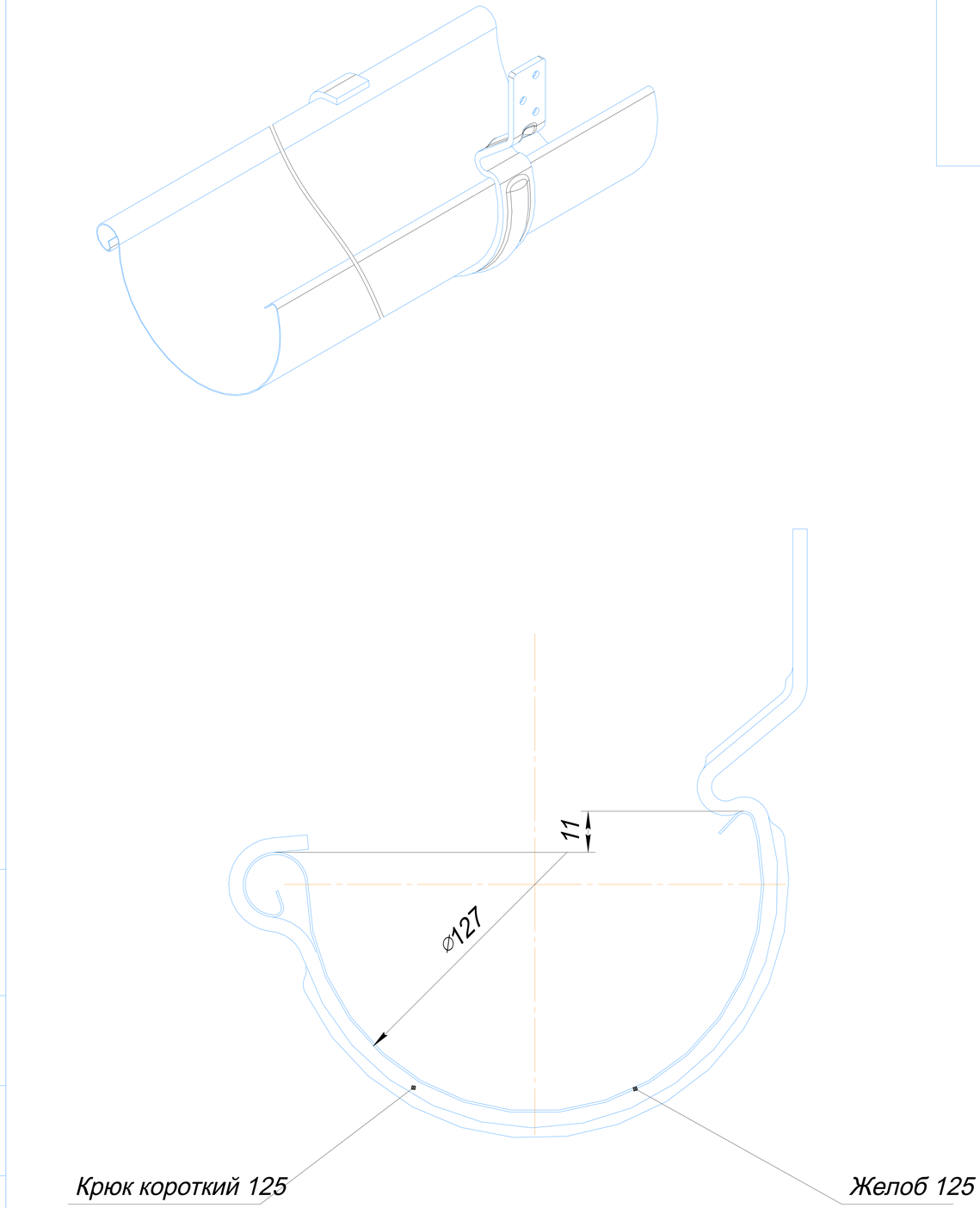

Изм.	Лист	№ докум.	Подп.	Дата		
Разраб.	Костицина				Крюк короткий d=125мм	Лит. / Масса 0,3 / Масштаб 1:1
Пров.	Калиушко					Лист 1 / Листов 2
Т.контр.						
Н.контр.					Сталь оZn 4мм	Аквасистем
Утв.						

Перв. примен. | Справ. № | Инв. № подл. | Подп. и дата | Взам. инв. № | Инв. № дубл. | Подп. и дата

Копировал | Формат А3

Лист 2

Изм. Лист № докум. Подп. Дата

Копировал | Формат А3

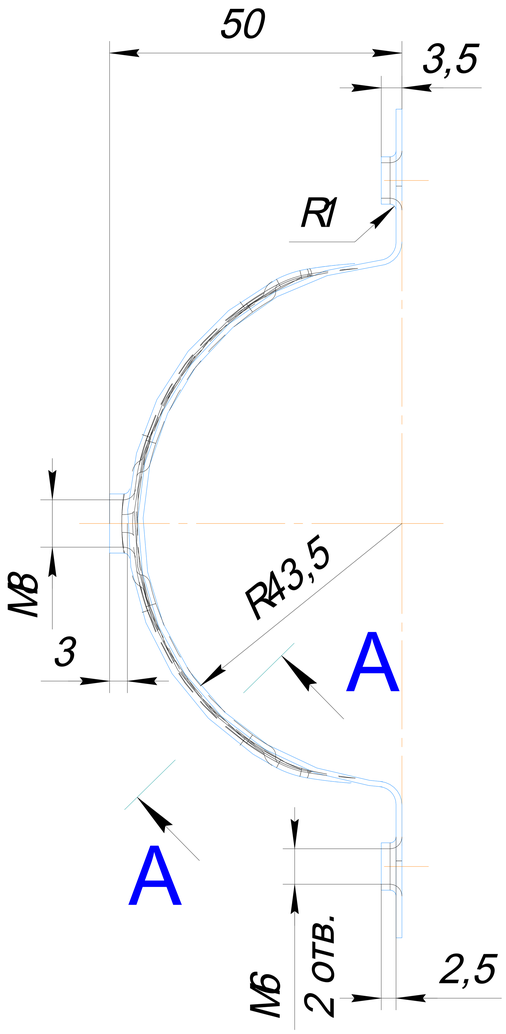

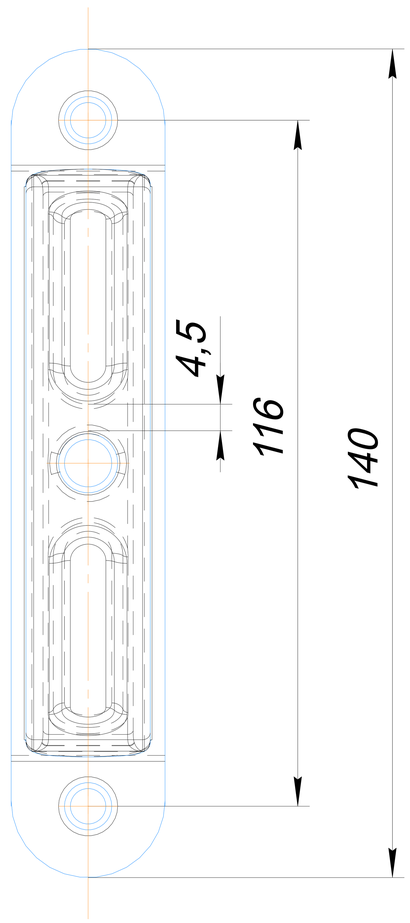

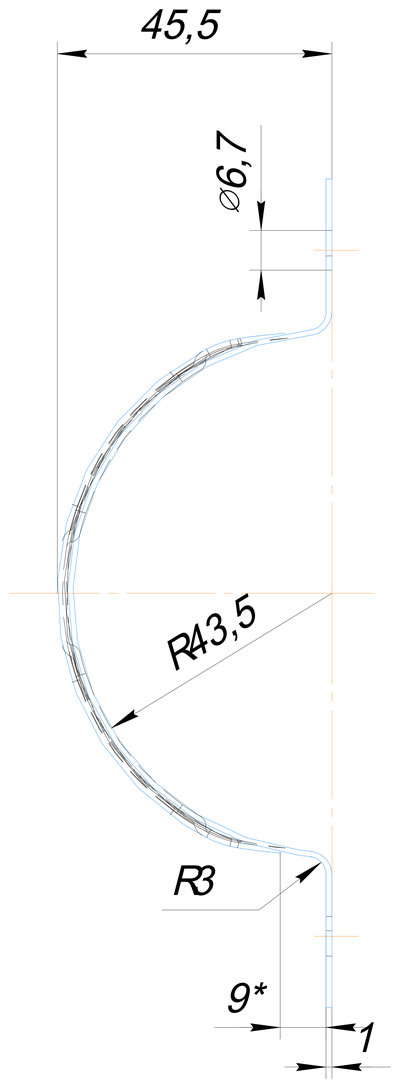

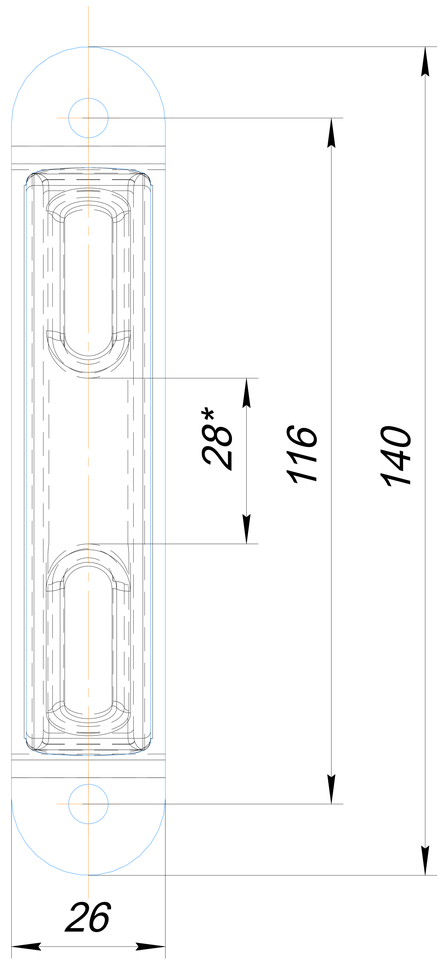

А-А

по два ребра жесткости
на каждом изделии

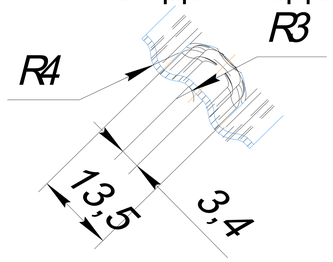

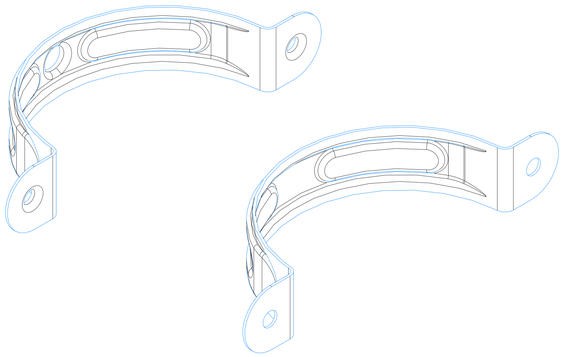

Изм.	Лист	№ докум.	Подп.	Дата	Хомут трубы 90	Лит.	Масса	Масштаб
Разраб.	Пашкова							1:1
Пров.	Калиушко							
Т.контр.						Лист	Листов 1	
Н.контр.								
Утв.								

Перв. примен.

Справ. №

Инв. № подл. | Подп. и дата | Взам. инв. № | Инв. № дубл. | Подп. и дата

Копировал

Формат А3

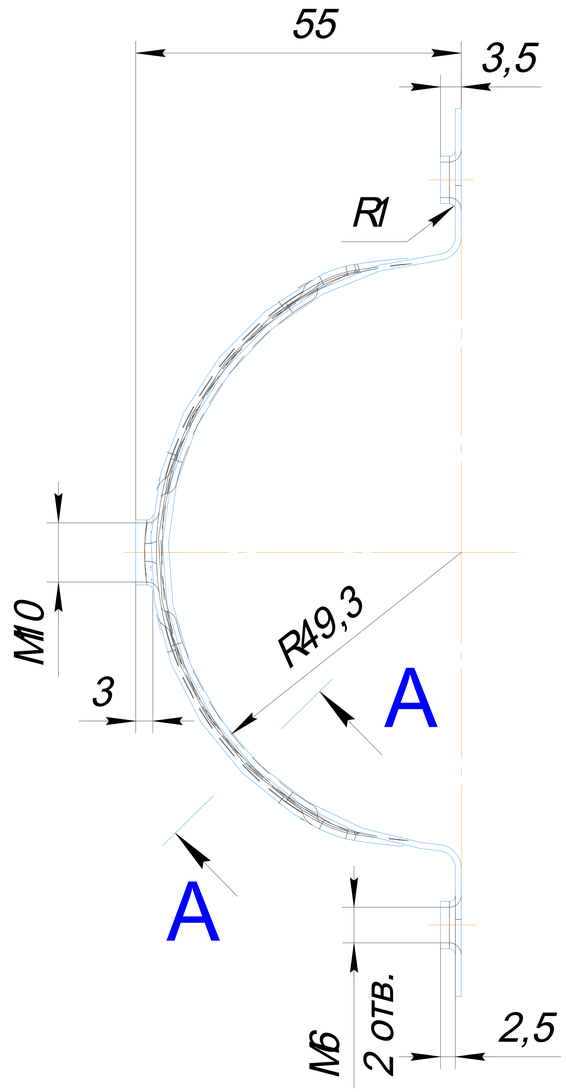

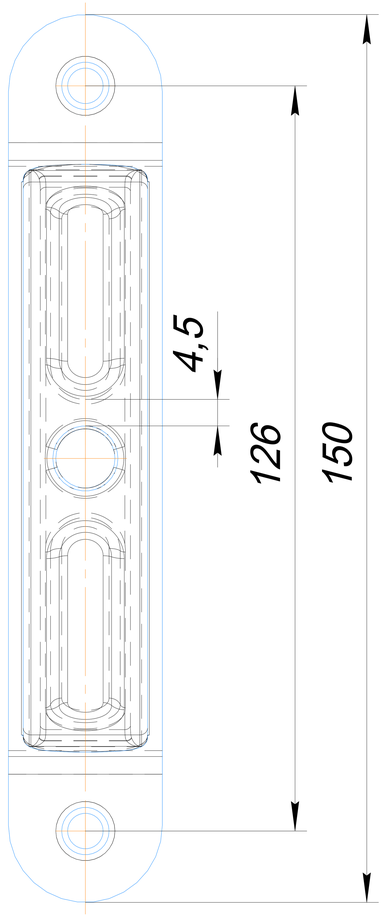

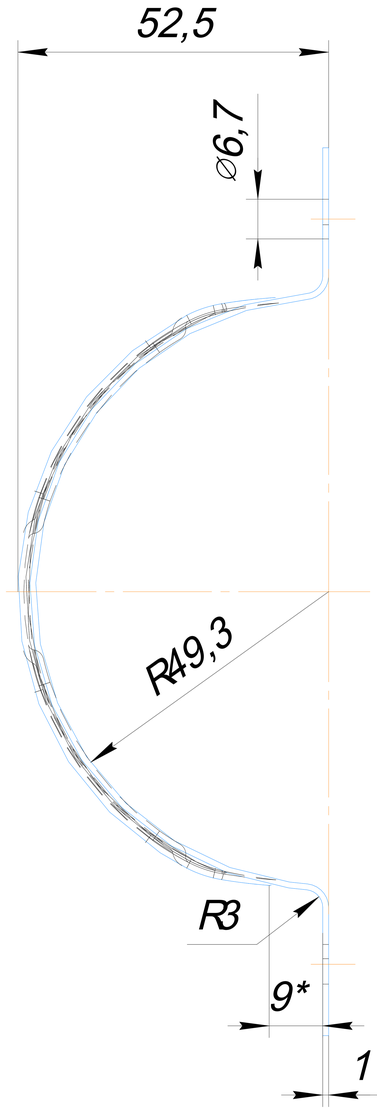

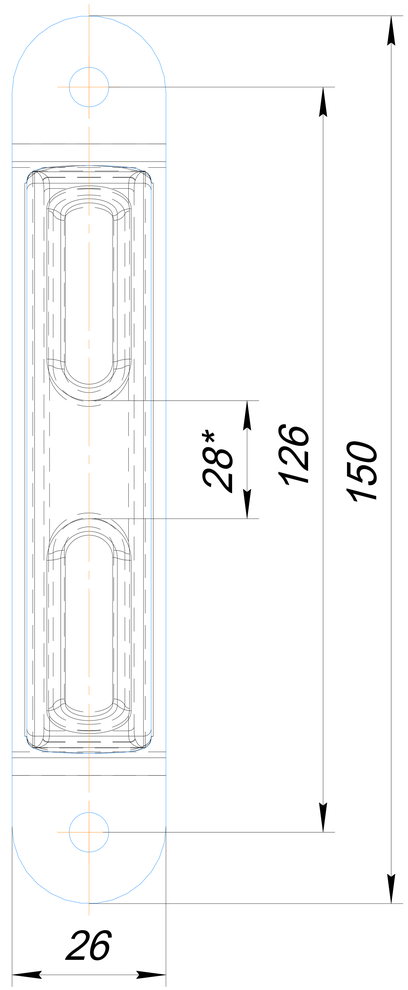

A-A

по два ребра жесткости
на каждом изделии

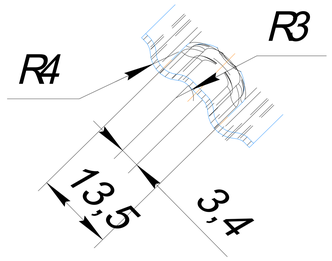

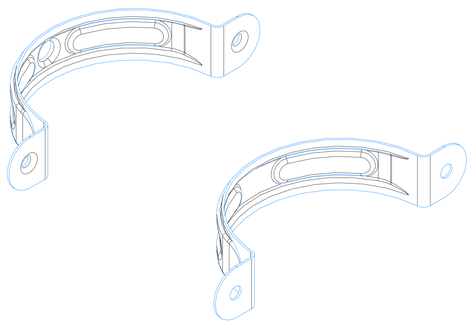

Изм.	Лист	№ докум.	Подп.	Дата	Хомут трубы 100	Лит.	Масса	Масштаб
Разраб.	Пашкова						0,05	1:1
Пров.	Калиушко					Лист	Листов 1	
Т.контр.								
Н.контр.								
Утв.								

Перв. примен.

Справ. №

Инв. № подл. | Подп. и дата | Взам. инв. № | Инв. № дубл. | Подп. и дата

Копировал

Формат А3